TECK®

DELTA COMMERCIAL

81T2-WMSHWA Series - Electronic Exposed Flush Valves (Wall-mounted H_2Optics® Technology)

Série 81T2-WMSHWA - Soupapes de chasse d'eau électroniques exposées (Installé au mur H_2Optics^MD technologie)

Serie 81T2-WMSHWA - Válvulas de descarga electrónicas expuestas (Tecnología H_2Optics® con montaje en pared)

Model Configurations
Configurations du modèle
Configuraciones del modelo

81T2 0 1-42 -WMSHWA

Valve Type
- **0** - Water Closet 11.5" (292 mm) oulet tube
- **3** - Urinal 13.0" (330 mm) outlet tube

Type de Soupape
- **0** - Toilette tube de sortie de 11,5 po (292 mm)
- **3** - Urinoir tube de sortie de 13,0 po (330 mm)

Tipo de válvula
- **0** - Escusado tubo de salida de 11.5" (292 mm)
- **3** - Mingitorio tubo de salida de 13.0" (330 mm)

Flush Volumes

Adjustable Models
Water Closets - Blank - Factory Set 1.6 gpf (6.0 Lpf)
Urinals - Blank - Factory Set 0.5 gpf (1.9 Lpf)
Non-Adjustable Models
Water Closets
- **42** - Factory Set 1.1 gpf (4.2 Lpf)
- **48** - Factory Set 1.27 gpf (4.8 Lpf)

Urinals
- **05** - Factory Set 0.125 gpf (0.5 Lpf)
- **19** - Factory Set 0.5 gpf (1.9 Lpf)

Volumes des chasses d'eau

Modèles réglables
Toilette - Par défaut - Réglage d'usine 1,6 gpf (6,0 Lpf)
Urinoir - Par défaut - Réglage d'usine 0,5 gpf (1,9 Lpf)
Modèles non réglables
Toilette
- **42** - Réglage d'usine 1,1 gpf (4,2 Lpf)
- **48** - Réglage d'usine 1,27 gpf (4,8 Lpf)

Urinoir
- **05** - Réglage d'usine 0,125 gpf (0,5 Lpf)
- **19** - Réglage d'usine 0,5 gpf (1,9 Lpf)

Volúmenes de descarga

Modelos ajustables
Escusado - En blanco - Ajuste de fábrica 1.6 gpf (6.0 Lpf)
Mingitorio - En blanco - Ajuste de fábrica 0.5 gpf (1.9 Lpf)
Modelos fijos no ajustables
Escusado
- **42** - Ajuste de fábrica 1.1 gpf (4.2 Lpf)
- **48** - Ajuste de fábrica 1.27 gpf (4.8 Lpf)

Mingitorio
- **05** - Ajuste de fábrica 0.125 gpf (0.5 Lpf)
- **19** - Ajuste de fábrica 0.5 gal (1.9 Lpf)

81T201-WMSHWA

81T231-WMSHWA

NOTICE Not all options are available on all base models

AVIS Les options ne sont pas toutes disponibles sur tous les modèles de base

AVISO No todas las opciones están disponibles en todos los modelos base

PLEASE LEAVE the Maintenance & Installation (M&I) manual with owner for maintenance and troubleshooting information.
VEUILLEZ LAISSER le Guide d'entretien et d'installation au propriétaire pour les informations d'entretien et de dépannage.
DEJE manual de mantenimiento e instalación con el dueño a fines de información de mantenimiento y resolución de problemas

Table of Contents

Technical Data . . . 5
- Dimensional Table *(see Figure 1)* . . . 5
- Recommended Water Supply . . . 5
  - Water Closet . . . 5
  - Urinal . . . 5
- To Prevent Water Hammer . . . 6

You May Need . . . 6

Installation . . . 7
- Step 1. Supply Stop Installation *(see Figure 2)* . . . 7
- Step 2. Electrical Box Install *(see Figure 3)* . . . 8
- Step 3. Flushometer Sizing *(see Figure 4)* . . . 9
- Step 4. Flushometer Assembly Installation *(see Figure 5)* . . . 10
- Step 5. If Left Hand Stop is Required *(see Figure 6)* . . . 11
- Step 6. Trap Seal Primer Tee Installation *(see Figure 7)* . . . 12
- Step 7. Junction Box installation *(see Figure 8)* . . . 13
- Step 8. Sensor Box Installation *(see Figure 9)* . . . 14
- Step 9. Power and Sensor Connections *(see Figure 10)* . . . 15

Flush Volumes . . . 17
- Adjustable Models *(listed below)* . . . 17
  - Flush Volume Adjustment *(see Figure 11)* . . . 17
- Fixed Non-Adjustable Models *(listed below)* . . . 18

Setup Modes . . . 19
- If adjustments are made within 30 minutes of initial power-up: . . . 19
- If desired adjustments are not made within 30 minutes of initial power-up. . . . 19
- Setup Modes . . . 19

Setup Mode Adjustments . . . 20
- Step 1. Operation Mode *(see Figure 12B)* . . . 20
- Step 2. Sensor Adjustment Setting *(see Figure 12C)* . . . 20
- Step 3. Not Used On This Model Series *(see Figure 12D)* . . . 20
- Step 4. 24 Hour Flush Adjustment *(see Figure 12E)* . . . 21
- Step 5. Exiting Setup Mode *(see Figure 12F)* . . . 21

Sensor Adjustment Verification . . . 22
- For Water Closets *(see Figure 13A)* . . . 22
- For Urinals *(see Figure 13B)* . . . 22

Repair Parts . . . 23
- Cap/Pin/Diaphragm Configuration Table . . . 27

Troubleshooting . . . 28

Maintenance . . . 33
- Cleaning Instructions . . . 33
- Inlet Filter Maintenance *(see Figure 14)* . . . 33
- Cap/Solenoid & Regulating Screw Assembly Maintenance *(see Figure 15A-B)* . . . 34
  - Cleaning the bypass slot *(see Figure 15C)* . . . 34
  - Replace cap/solenoid & regulating screw assembly . . . 34
- Diaphragm/Guide Assembly And Seat Maintenance *(see Figure 16)* . . . 36
- Standard Left-Hand Thread Tail Extensions Install (061428A and 061429A) *(see Figure 17)* . . . 37

Limited Warranty . . . 38

Table des matières

Données techniques . . . 5
- Tableau des dimensions *(voir Figure 1)* . . . 5
- Approvisionnement en eau recommandé . . . 5
  - Toilette . . . 5
  - Urinoir . . . 5
- Pour prévenir le coup de bélier . . . 6

Articles dont vous pouvez avoir besoin . . . 6

Installation . . . 7
- Étape 1. Installation de l'arrêt d'alimentation *(voir Figure 2)* . . . 7
- Étape 2. Installation du boîtier électrique *(voir Figure 3)* . . . 8
- Étape 3. Assemblage du robinet de chasse *(voir Figure 4)* . . . 9
- Étape 4. Installation de l'ensemble du robinet de chasse *(voir Figure 5)* . . . 10
- Étape 5. Si une installation à gauche est nécessaire *(voir Figure 6)* . . . 11
- Étape 6. Installation de l'amorce en t de garde d'eau *(voir Figure 7)* . . . 12
- Étape 7. Installation de la boîte de jonction *(voir Figure 8)* . . . 13
- Étape 8. Installation du boîtier du capteur *(voir Figure 9)* . . . 14
- Étape 9. Raccordements de l'alimentation et du capteur *(voir Figure 10)* . . . 15

Volumes de chasse . . . 17
- Modèles réglables *(figurant ci-dessous)* . . . 17
  - Réglage du volume de chasse *(voir Figure 11)* . . . 17
- Modèles fixes non réglables *(figurant ci-dessous)* . . . 18

Modes de configuration . . . 19
- Si les réglages sont effectués dans les 30 minutes suivant la mise sous tension initiale : . . . 19
- Si les réglages souhaités ne sont pas effectués dans les 30 minutes suivant la mise sous tension initiale. . . . 19
- Modes de configuration . . . 19

Réglages du mode d'installation . . . 20
- Étape 1. Mode de fonctionnement *(voir Figure 12B)* . . . 20
- Étape 2. Réglage du capteur *(voir Figure 12C)* . . . 20
- Étape 3. Pas utilisé sur cette série de modèles *(voir Figure 12D)* . . . 20
- Étape 4. Réglage de chasse 24 heures *(voir Figure 12E)* . . . 21
- Étape 5. Mode de configuration existant *(voir Figure 12F)* . . . 21

Vérification du réglage du capteur . . . 22
- Pour les toilettes *(voir Figure 13A)* . . . 22
- Pour les urinoirs *(voir Figure 13B)* . . . 22

Pièces de Rechange . . . 23
- Tableau de configuration capuchon/goupille de verrouillage/diaphragme . . . 27

Dépannage . . . 28

Entretien . . . 33
- Instructions de nettoyage . . . 33
- Entretien du filtre d'arrivée d'eau *(voir Figure 14)* . . . 33
- Entretien de l'ensemble capuchon/solénoïde et vis de réglage *(voir Figure 15A-B)* . . . 34
  - Nettoyer la cannelure de dérivation *(voir Figure 15C)* . . . 34
  - Remplacer l'ensemble capuchon, solénoïde et vis de réglage . . . 34
- Entretien de l'assemble du diaphragme et de l'assise *(voir Figure 16)* . . . 36
- Installation de la rallonge de la pièce d'extrémité standard à filetage à gauche (061428A et 061429A) *(voir Figure 17)* . . . 37

Garantie limitée . . . 39

Índice de Contenidos

Datos técnicos . . . 5
- Tabla de dimensiones *(consulte la Figura 1)* . . . 5
- Suministro de agua recomendado . . . 6
  - Escusado . . . 6
  - Mingitorio . . . 6
- Para evitar el golpe de ariete . . . 6

Elementos que necesitará . . . 6

Instalación . . . 7
- Paso 1. Instalación del tope de suministro *(consulte la Figura 2)* . . . 7
- Paso 2. Instalación de la caja eléctrica *(consulte la Figura 3)* . . . 8
- Paso 3. Tamaño del fluxómetro *(consulte la Figura 4)* . . . 9
- Paso 4. Instalación del montaje del fluxómetro *(consulte la Figura 5)* . . . 10
- Paso 5. Si se requiere tope del lado izquierdo *(consulte la Figura 6)* . . . 11
- Paso 6. Instalación de la conexión en t de sellado del colector *(consulte la Figura 7)* . . . 12
- Paso 7. Instalación de la caja de conexión *(consulte la Figura 8)* . . . 13
- Paso 8. Instalación de caja de sensores *(consulte la Figura 9)* . . . 14
- Paso 9. Conexiones de energía y sensor *(consulte la Figura 10)* . . . 16

Volúmenes de descarga . . . 17
- Modelos ajustables *(se enumeran a continuación)* . . . 17
  - Ajuste del volumen de descarga *(consulte la Figura 11)* . . . 17
- Modelos fijos no ajustables *(se enumeran a continuación)* . . . 18

Modos de configuración . . . 19
- Si se hacen los ajustes dentro de los 30 minutos del encendido inicial: . . . 19
- Si no se hacen los ajustes dentro de los 30 minutos del encendido inicial. . . . 19
- Modos de configuración . . . 19

Ajustes del modo de configuración . . . 20
- Paso 1. Modo de operación *(consulte la Figura 12B)* . . . 20
- Paso 2. Configuración de ajuste del sensor *(consulte la Figura 12C)* . . . 20
- Paso 3. No utilizado en esta serie de modelo *(consulte la Figura 12D)* . . . 20
- Paso 4. Ajuste de descarga de 24 horas *(consulte la Figura 12E)* . . . 21
- Paso 5. Salir del modo de configuración *(consulte la Figura 12F)* . . . 21

Verificación de ajuste de sensor . . . 22
- Para retretes *(consulte la Figura 13A)* . . . 22
- Para mingitorios *(consulte la Figura 13B)* . . . 22

Repuestos . . . 23
- Tabla de configuración del tapón/pasador/diafragma . . . 27

Resolución de problemas . . . 28

Mantenimiento . . . 33
- Instrucciones de limpieza . . . 33
- Mantenimiento del filtro de entrada *(consulte la Figura 14)* . . . 33
- Mantenimiento del montaje del tapón/solenoide y tornillo de regulación *(consulte la Figuras 15A-B)* . . . 35
  - Limpieza de la ranura de derivación *(consulte la Figura 15C)* . . . 35
  - Sustituya el montaje del tapón/solenoide y tornillo regulador . . . 35
- Mantenimiento del montaje del diafragma/guía y del asiento *(consulte la Figura 16)* . . . 36
- Instalación de extensiones de cola de rosca izquierda estándar (061428A y 061429A) *(consulte la Figura 17)* . . . 37

Garantía Limitada . . . 40

TECHNICAL DATA
DONNÉES TECHNIQUES
DATOS TÉCNICOS

NOTICE Flush valve **MUST** be paired with a fixture of equivalent flush volume.

AVIS La soupape de chasse **DOIT** être utilisée avec un dispositif de chasse d'eau de débit équivalent.

AVISO La válvula de descarga **DEBE** emparejarse con un dispositivo de volumen de descarga equivalente.

Dimensional Table *(see Figure 1)*
Tableau des dimensions *(voir Figure 1)*
Tabla de dimensiones *(consulte la Figura 1)*

Models / Modèles / Modelo	aa	bb		cc
	Nominal	Max.	Min.	Min.
81T201-WMSHWA	4.75" ±0.5" (121 mm ±13 mm)	11.5" (292 mm)	4.125" (105 mm)	4.125" (105 mm)
81T231-WMSHWA		13.0" (330mm)	6.25" (159 mm)	

Figure 1

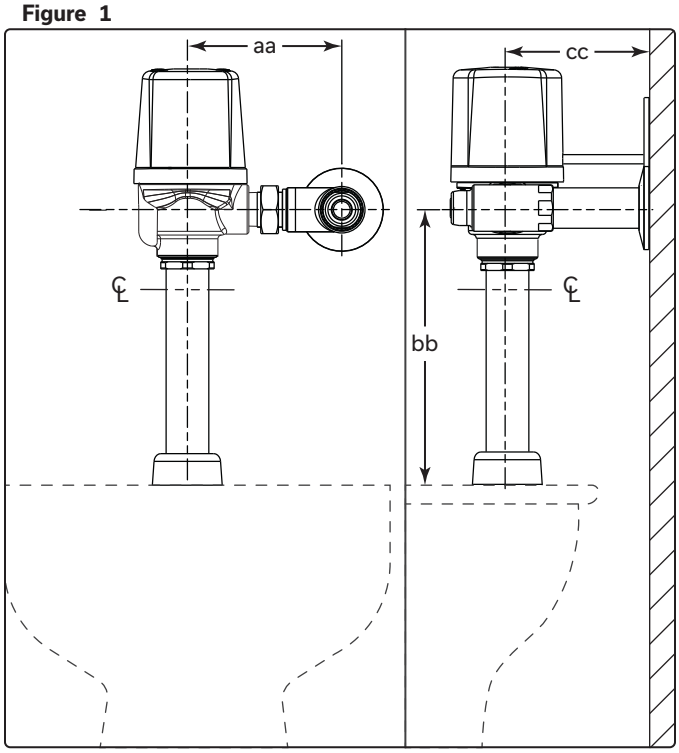

⚠ WARNING
- When installing, ensure that the distance between the critical level mark & flood level rim meets local codes.
- Flush value needs to be orientated in a vertical position.

⚠ AVERTISSEMENT
- Lors de l'installation, veillez à ce que la distance entre la marque de niveau critique et le niveau de débordement répondent aux codes locaux.
- La soupape de chasse d'eau doit être installée en position verticale.

⚠ ADVERTENCIA
- Al realizar la instalación, asegúrese de que la distancia entre la marca de nivel mínimo y el borde que marca el nivel máximo de agua cumpla con la normativa local.
- La válvula de descarga debe orientarse en posición vertical.

Recommended Water Supply

Water Closet
Minimum flowing pressure: 25 psi (172 kPa), Minimum flow rate: 25 gpm (95 L/min)

Urinal
Minimum flowing pressure: 25 psi (172 kPa), Minimum flow rate: 8 gpm (30 L/min)

NOTICE
- We strongly recommend that pipe size calculations be done to ensure proper water supply sizes. The minimum supply line diameter is dependent on a number of different factors: water pressure, pipe size and length of pipe run, number of fixtures per washroom and per building, fixture type, fixture usage factor, elevation of valve above the water main, etc.
- Flush valves DO NOT provide a water supply; they are merely automatically-timed self-closing valves. The inlet supply piping is the water reservoir that must supply sufficient water volume in a short period of time (4 to 10 seconds) to properly flush and clear the fixture.

Approvisionnement en eau recommandé

Toilette
Pression de courant minimum: 25 lb/po2 (172 kPa), taux de débit minimum: 25 gpm (95 L/min)

Urinoir
Pression de courant minimum: 25 lb/po2 (172 kPa), taux de débit minimum: 8 gpm (30 L/min)

AVIS
- Nous vous recommandons fortement de calculer la taille des canalisations afin d'assurer le dimensionnement correct des tuyaux d'approvisionnement en eau. Le diamètre minimal du tuyau d'alimentation dépend de différents facteurs : pression, taille du tuyau, longueur de la tuyauterie, nombre d'appareils par salle de bain et bâtiment, type d'appareil, facteur d'utilisation de l'appareil, hauteur de la soupape de la conduite d'eau principale, etc.
- Les robinets de chasse ne fournissent PAS un approvisionnement en eau ; ils sont simplement des robinets à fermeture automatique temporisés. La tuyauterie d'alimentation est le réservoir d'eau qui doit fournir le volume d'eau suffisant dans un court laps de temps (4 à 10 secondes) pour bien rincer et dégager l'appareil.

Suministro de agua recomendado

Escusado

Presión de flujo mínima: 25 psi (172 kPa), caudal mínimo: 25 gal/min (95 l/min)

Mingitorio

Presión de flujo mínima: 25 psi (172 kPa), caudal mínimo: 8 gal/min (30 l/min)

AVISO

- Recomendamos firmemente que se realicen cálculos del tamaño de las tuberías para garantizar el tamaño adecuado del suministro de agua. El diámetro mínimo de la línea de suministro depende de varios factores: la presión del agua, el tamaño y la longitud de la tubería, el número de unidades por baño y por edificio, el tipo de unidad, el factor de uso de la unidad, la elevación de la válvula por encima de la tubería principal, etc.
- Las válvulas de descarga NO proporcionan suministro de agua; simplemente son válvulas de cierre automático temporizadas. La tubería de suministro de entrada es el depósito de agua que debe suministrar un volumen de agua suficiente en un periodo de tiempo corto (de 4 a 10 segundos) para descargar y limpiar correctamente la unidad.

To Prevent Water Hammer

A water hammer arrestor may be installed at the last flush valve and/or at the back of an individual installation. This assures quieter operation of the valves and longer life for the working parts.

Pour prévenir le coup de bélier

Un dispositif antibélier peut être installé au niveau de la dernière soupape de chasse d'eau et/ou à l'arrière d'une installation individuelle. Cela assure un fonctionnement plus silencieux des soupapes et une plus longue durée de vie des pièces mobiles.

Para evitar el golpe de ariete

Puede instalarse un aliviador de golpe de ariete en la última válvula de descarga o en la parte posterior de una instalación individual. Esto garantiza un funcionamiento más silencioso de las válvulas y una vida útil más prolongada de las partes integrantes.

YOU MAY NEED
ARTICLES DONT VOUS POUVEZ AVOIR BESOIN
ELEMENTOS QUE NECESITARÁ

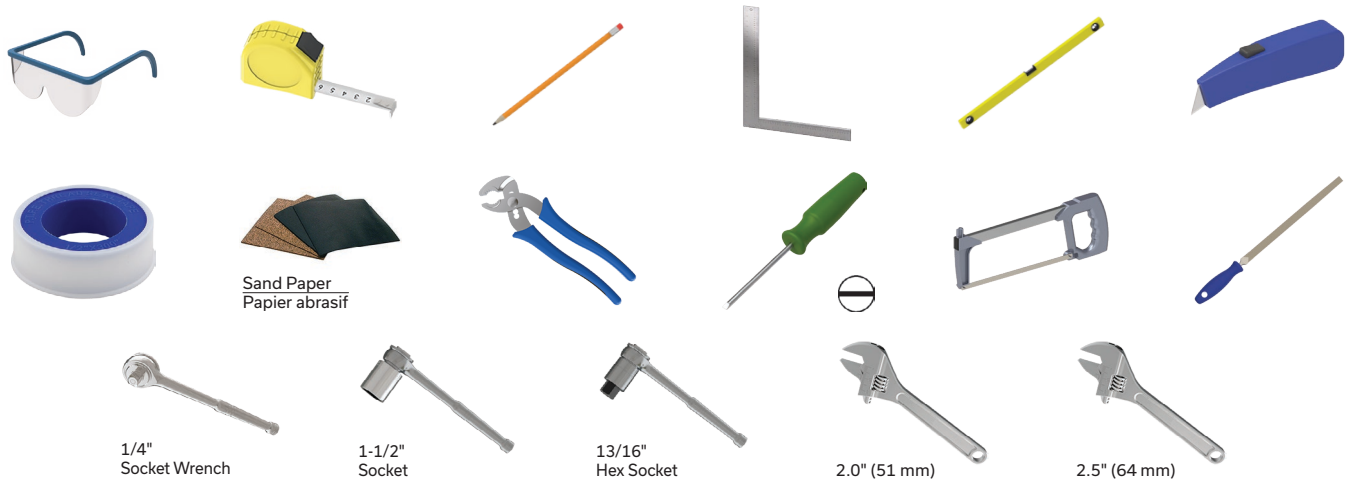

INSTALLATION
INSTALLATION
INSTALACIÓN

STEP 1. SUPPLY STOP INSTALLATION *(see Figure 2)*

⚠ WARNING It is important to **FLUSH** and thoroughly **CLEAN** water lines to **ELIMINATE** contaminants (example - scale, sediment, gravel, cuttings, solder, etc.).

1. Cut the end of the 1.0" (25mm) copper inlet tube (SO1[a]) so that it is 1.0" (25mm) from center line of Fixture Spud (SO2[a]).

⚠ CAUTION If the end is not within 1.0" (25 mm) of the of the fixture spud (SO2[a]), extend the inlet tube (SO1[a]) to meet the 1.0" (25 mm) requirement.

2. Push the inlet adapter (A) onto inlet tube (SO1[a]) until it stops on the shoulder. Solder inlet adapter (A) to inlet tube (SO1[a]).
3. Cut cover tube (B) 1.5" (38 mm) from the center line of fixture spud (SO2[a]).
4. Slide the wall flange (C) and cover tube (B) over the inlet tube (SO1[a]). Thread the angle stop (D) onto the inlet adapter (A). Apply sealant around the wall flange (C), if required.

Figure 2

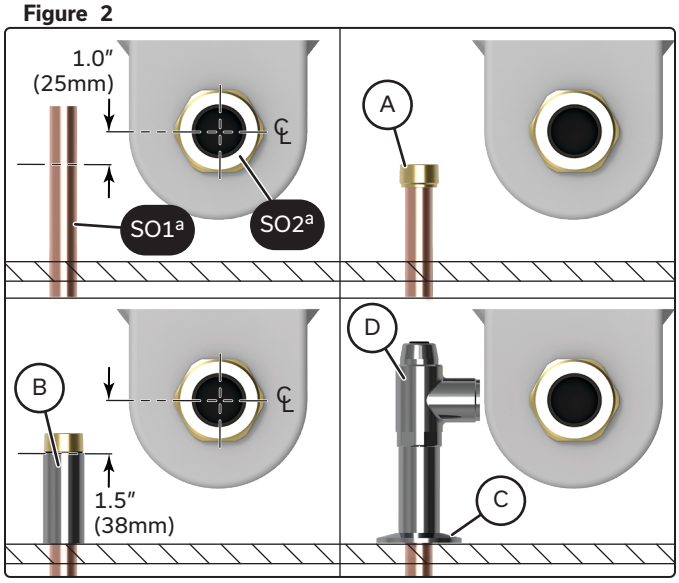

[a] Supplied by others
Fourni par d'autres
Suministrado por otros

ÉTAPE 1. INSTALLATION DE L'ARRÊT D'ALIMENTATION *(voir Figure 2)*

⚠ AVERTISSEMENT Il est important de **RINCER** et de **NETTOYER** à fond les conduites d'eau pour **ÉLIMINER** les contaminants (exemple : tartre, sédiments, gravier, débris de coupe, soudure, etc.)

1. Coupez l'extrémité du tuyau d'entrée en cuivre de 1,0 po (25 mm) (SO1[a]) de manière à ce qu'il soit à 1,0 po (25 mm) de la ligne de centre du raccord (SO2[a]).

⚠ ATTENTION Si l'extrémité n'est pas à moins de 1,0 po (25 mm) de la ligne de centre du raccord (SO2[a]), prolongez le tuyau d'entrée (SO1[a]) pour répondre à l'exigence de 1,0 po (25 mm).

2. Insérez l'adaptateur d'arrivée d'eau (A) sur le tuyau d'arrivée d'eau (SO1[a]) jusqu'à ce qu'il bute sur l'épaulement. Soudez l'adaptateur d'arrivée d'eau (A) au tuyau d'arrivée d'eau (SO1[a]).
3. Coupez le tuyau de recouvrement (B) à 1,5 po (38 mm) de la ligne de centre du raccord (SO2[a]).
4. Insérez la bride murale (C) et le tuyau de recouvrement (B) sur le tuyau d'arrivée d'eau (SO1[a]). Vissez la pièce angulaire (D) sur l'adaptateur d'arrivée d'eau (A). Appliquez du scellant autour de la bride murale (C), au besoin.

PASO 1. INSTALACIÓN DEL TOPE DE SUMINISTRO *(consulte la Figura 2)*

⚠ ADVERTENCIA Es importante **DESCARGAR** y **LIMPIAR** a fondo las tuberías de agua para **ELIMINAR** los contaminantes (por ejemplo, incrustaciones, sedimentos, grava, recortes, soldadura, etc.).

1. Corte el extremo del tubo de entrada de cobre de 1.0" (25 mm) (SO1[a]) de modo que quede a 1.0" (25 mm) de la línea central del acople de fijación (SO2[a]).

⚠ ATENCIÓN Si el extremo no está a menos de 1.0" (25 mm) del acople de fijación (SO2[a]), extienda el tubo de entrada (SO1[a]) para cumplir el requisito de 1.0" (25 mm).

2. Empuje el adaptador de entrada (A) en el tubo de entrada (SO1[a]) hasta que se detenga en el reborde. Suelde el adaptador de entrada (A) al tubo de entrada (SO1[a]).
3. Corte el tubo de la cubierta (B) a 1.5" (38 mm) de la línea central del acople de fijación (SO2[a]).
4. Deslice la brida de pared (C) y el tubo de cubierta (B) sobre el tubo de entrada (SO1[a]). Enrosque el tope angular (D) en el adaptador de entrada (A). Aplique sellador alrededor de la brida de pared (C), si es necesario.

STEP 2. ELECTRICAL BOX INSTALL *(see Figure 3)*

1. Install a 2" x 4" (51 x 102 mm) electrical box (E) into wall centered with the center of the fixture spud (SO2[a]) and 1¾" (44 mm) above the center line of the angle stop (D).
2. Securely attach electrical box (E) to wall structure.
3. Install CSA and/or UL approved Class 2 - 24V transformer (060704A) or equivalent in a convenient location or in a pipe chase.
4. Run suitable wires (SO3[a]) from 24 VAC step-down transformer into the electrical box.

⚠ WARNING

- Use wiring (SO3[a]) that complies to local electrical codes for 1 amp load. 18AWG wire is usually sufficient.
- **DO NOT** install the transformer inside the electrical box (E). The transformer is to be installed in an adjacent accessible space.
- Installation should be in accordance with local electrical codes.

ÉTAPE 2. INSTALLATION DU BOÎTIER ÉLECTRIQUE *(voir Figure 3)*

1. Installez un boîtier électrique de 2 po x 4 po (51 x 102 mm) (E) dans le mur en le centrant sur la ligne de centre du raccord (SO2[a]) et à 1¾ po (44 mm) au-dessus de la ligne de centre de la pièce angulaire (D).
2. Fixez solidement le boîtier électrique (E) à la structure du mur.
3. Installez un transformateur de classe 2 - 24 V (060704A) ou l'équivalent, homologué CSA et/ou UL, dans un endroit pratique ou dans un passage de tuyaux.
4. Passez les fils appropriés (SO3[a]) du transformateur abaisseur de tension de 24 VCA dans le boîtier électrique.

⚠ AVERTISSEMENT

- Utilisez un câblage (SO3[a]) conforme aux codes électriques locaux pour une charge de 1 ampère. Un fil de 18 AWG est généralement suffisant.
- **N'INSTALLEZ PAS** le transformateur à l'intérieur du boîtier électrique (E). Le transformateur doit être installé dans un espace proche et accessible.
- L'installation doit être conforme aux codes électriques locaux.

PASO 2. INSTALACIÓN DE LA CAJA ELÉCTRICA *(consulte la Figura 3)*

1. Instale una caja eléctrica de 2" x 4" (51 x 102 mm) (E) en la pared de manera centrada con el centro del acople de la unidad (SO2[a]) y 1¾" (44 mm) por encima de la línea central del tope de ángulo (D).
2. Fije de forma segura la caja eléctrica (E) a la estructura de la pared.
3. Instale el transformador de clase 2 de 24 V aprobado por CSA o UL (060704A) o equivalente en un lugar conveniente o en un conducto de tubería.
4. Coloque cables adecuados (SO3[a]) desde el transformador reductor de 24 VCA en la caja eléctrica.

⚠ ADVERTENCIA

- Utilice cableado (SO3[a]) que cumpla con los códigos eléctricos locales para una carga de 1 amperio. El cable de 18AWG suele ser suficiente.
- **NO** instale el transformador dentro de la caja eléctrica (E). El transformador se debe instalar en un espacio accesible adyacente.
- La instalación debe hacerse de acuerdo con los códigos eléctricos locales.

Figure 3

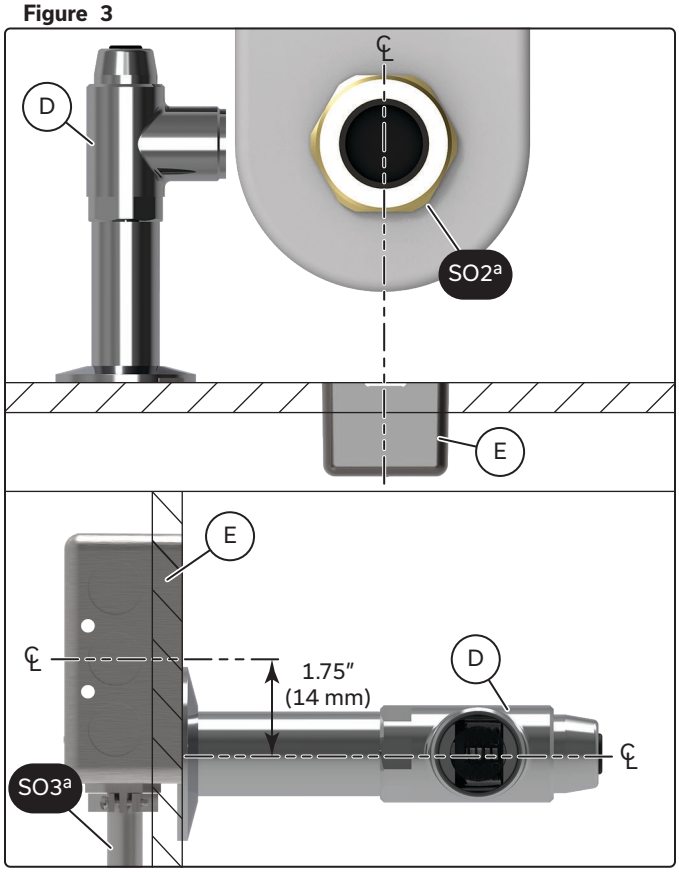

[a] Supplied by others
Fourni par d'autres
Suministrado por otros

STEP 3. FLUSHOMETER SIZING *(see Figure 4)*

1. Assemble vacuum breaker components (G) into the outlet tube (I).
2. Attach the outlet tube (I) and vacuum breaker components (G) onto the flushometer body (F) secure with the coupling nut (H).
3. Slide the assembly into the fixture spud (SO2[a]) until it bottoms out then measure distance (dd) between the center line of the left-hand thread flush valve tail (F-1) and the supply stop center line (D-1).
4. Remove outlet tube (H) and vacuum breaker components (G) from the flushometer body (F).
5. Cut the measured distance (dd) off the bottom outlet tube (I).

NOTICE If the left-hand thread flush valve tail (F-1) is below the supply stop (D-1), you will have to order 22" (559 mm) outlet tube 060401A, then repeat 1-5.

6. Clean debris from the outlet tube (I).

ÉTAPE 3. ASSEMBLAGE DU ROBINET DE CHASSE *(voir Figure 4)*

1. Assemblez les composantes du dispositif anti-refoulement (G) dans le tuyau de sortie (I)
2. Fixez le tuyau de sortie (I) et les composantes du dispositif anti-refoulement (G) au corps du robinet de chasse (F) en les sécurisant avec l'écrou de raccordement (H).
3. Insérez l'ensemble sur le raccord (SO2[a]) jusqu'à ce qu'il soit bien assis au fond, puis mesurez la distance (dd) entre la ligne de centre de la pièce d'extrémité du robinet de chasse à filetage à gauche (F-1) et la ligne de centre de l'arrêt de l'alimentation (D-1).
4. Démontez le tuyau de sortie (H) et les composantes du dispositif anti-refoulement (G) du corps du robinet de chasse (F).
5. Coupez la distance mesurée (dd) à la partie inférieure du tuyau de sortie.

AVIS Si la pièce d'extrémité du robinet de chasse à filetage à gauche (F-1) est en dessous de l'arrêt d'alimentation (D-1), vous devrez commander le tuyau de sortie de 22 po (559 mm) 060401A, puis répéter les étapes 1 à 5.

6. Nettoyez les débris de coupe du tuyau de sortie (I).

Figure 4

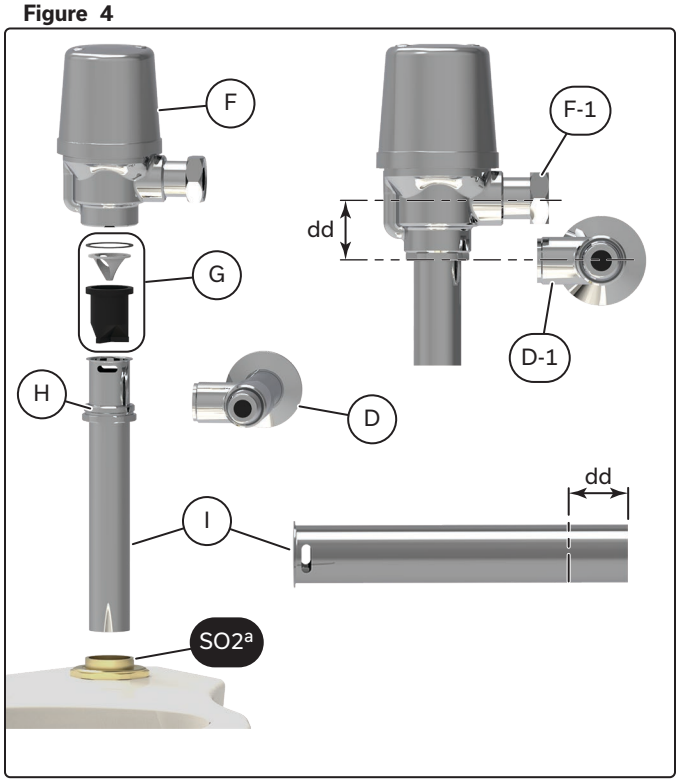

[a] Supplied by others
Fourni par d'autres
Suministrado por otros

PASO 3. TAMAÑO DEL FLUXÓMETRO *(consulte la Figura 4)*

1. Monte los componentes del igualador de presión (G) en el tubo de salida (I).
2. Conecte el tubo de salida (I) y los componentes del igualador de presión (G) en el cuerpo del fluxómetro (F), asegúrelo con la tuerca de acoplamiento (H).
3. Deslice el conjunto en la espiga del accesorio (SO2[a]) hasta que toque fondo, luego mida la distancia (dd) entre la línea central de la cola de la válvula de descarga de rosca izquierda (F-1) y la línea central de parada de suministro (D-1).
4. Retire el tubo de salida (H) y los componentes del igualador de presión (G) del cuerpo del fluxómetro (F).
5. Corte la distancia medida (dd) del tubo de salida inferior (I).

AVISO Si el extremo de la tuerca izquierda de la válvula de descarga (F-1) está por debajo del tope de suministro (D-1), tendrá que ordenar el tubo de salida de 22" (559 mm) 060401A y, a continuación, repetir los pasos 1 al 5.

6. Limpie los residuos del tubo de salida (I).

STEP 4. FLUSHOMETER ASSEMBLY INSTALLATION *(see Figure 5)*

1. Attach the outlet tube (I) and vacuum breaker components (G) onto the flushometer body (F) secure with the coupling nut (H).
2. Slide the flange spud flange (J) onto the outlet tube (I)
3. Attach the flushometer assembly onto the fixture spud (SO2[a]) with the coupling nut (K), fiber washer (L), and rubber washer (M).
4. Tighten the coupling nut (K) onto the fixture spud (SO2[a]).

⚠ WARNING **DO NOT** over tighten the Coupling Nuts (H and K).

5. Place filter (N) between the supply stop (D) and the left-hand thread flush valve tail (F-1), with conical screen facing into the water flow.

⚠ CAUTION When inserting the filter (N) into the supply stop (D), **DO NOT** push it more than 0.25" (6 mm) in.

6. Install flushometer body (F) and filter (N) onto the supply stop (D-1) and tighten retaining nut (F-2).

⚠ WARNING **DO NOT** over tighten the retaining nut (F-2).

7. Remove plug button (D-2) and open supply stop (D) using a straight screwdriver and check for leaks.

ÉTAPE 4. INSTALLATION DE L'ENSEMBLE DU ROBINET DE CHASSE *(voir Figure 5)*

1. Fixez le tuyau de sortie (I) et les composantes du dispositif anti-refoulement (G) au corps du robinet de chasse (F) en les sécurisant avec l'écrou de raccordement (H).
2. Insérez la bride de raccordement (J) sur le tuyau de sortie. (I)
3. Fixez l'ensemble du robinet de chasse sur le raccord (SO2[a]) avec l'écrou de raccordement (K), la rondelle en fibre (L) et la rondelle en caoutchouc (M).
4. Serrez l'écrou de raccordement (K) sur le raccord (SO2[a]).

⚠ AVERTISSEMENT **NE SERREZ PAS** trop les écrous de raccordement (H et K).

5. Placez le filtre (N) entre l'arrêt de l'alimentation (D) et la pièce d'extrémité du robinet de chasse (F-1), avec le grillage conique orienté vers le débit d'eau.

⚠ ATTENTION Lorsque vous insérez le filtre (N) dans l'arrêt d'alimentation (D), **NE le poussez PAS** plus de 0.25 po (6 mm).

6. Installez le corps du robinet de chasse (F) et le filtre (N) sur l'arrêt d'alimentation (D-1) et serrez l'écrou de raccordement (F-2).

⚠ AVERTISSEMENT **NE SERREZ PAS** trop l'écrou de raccordement (F-2).

7. Enlevez le petit bouchon (D-2) et ouvrez l'arrêt d'alimentation (D) à l'aide d'un tournevis droit et vérifiez la présence de fuites.

Figure 5

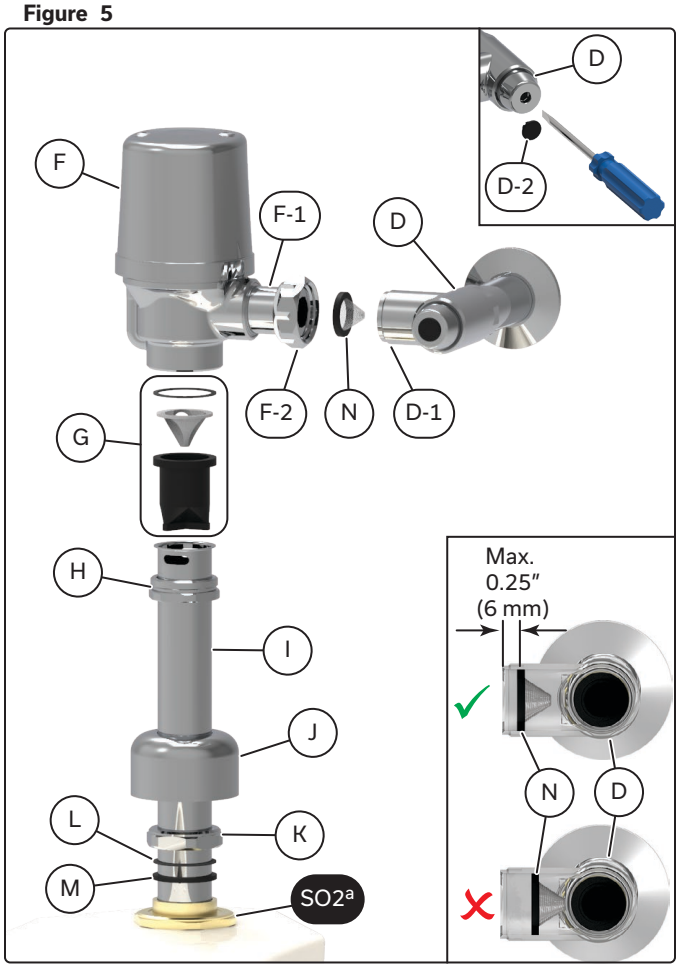

[a] Supplied by others
Fourni par d'autres
Suministrado por otros

PASO 4. INSTALACIÓN DEL MONTAJE DEL FLUXÓMETRO

(consulte la Figura 5)

1. Conecte el tubo de salida (I) y los componentes del igualador de presión (G) en el cuerpo del fluxómetro (F), asegúrelo con la tuerca de acoplamiento (H).
2. Deslice la brida de acople (J) en el tubo de salida (I).
3. Fije el montaje del fluxómetro en el acople de fijación (SO2[a]) con la tuerca de acoplamiento (K), la arandela de fibra (L) y la arandela de goma (M).
4. Apriete la tuerca de acoplamiento (K) en la espiga del accesorio (SO2[a]).

⚠ ADVERTENCIA **NO** apriete en exceso las tuercas de acoplamiento (H y K)..

5. Coloque el filtro (N) entre la válvula de suministro (D) y la cola de conexión roscada izquierda (F-1), con la malla cónica orientada hacia el flujo de agua.

⚠ ATENCIÓN Al insertar el filtro ( ) en el tope de suministro (N), **NO** lo empuje más de 0.25" (6 mm) hacia adentro.

6. Instale el cuerpo del fluxómetro (F) y el filtro (N) en la válvula de suministro ( ) y apriete la tuerca de retención (F-2).

⚠ ADVERTENCIA **NO** apriete demasiado la tuerca de retención (F-2).

7. Retire el botón de cierre (D-2) y abra la válvula de suministro (D) con un destornillador recto y verifique que no haya fugas.

STEP 5. IF LEFT HAND STOP IS REQUIRED *(see Figure 6)*

1. Remove the cover (F-4) by taking out the two cover screws (F-3).
2. You will now see the cover gasket (F-5).

⚠ WARNING **DO NOT** remove the four screws (F-7) that hold down the cap/solenoid assembly (F-8).

3. Rotate the cover gasket (F-5) 180° and gently push it back down onto the cap/solenoid assembly (F-6), aligning the four screws (F-7).
4. Align the cover (F-4) and secure it with the two cover screws (F-3).

⚠ WARNING **DO NOT** overtighten cover screws (F-3).

ÉTAPE 5. SI UNE INSTALLATION À GAUCHE EST NÉCESSAIRE *(voir Figure 6)*

1. Retirez le couvercle (F-4) en enlevant les deux vis du couvercle (F-3).
2. Vous verrez un joint de couvercle (F-5).

⚠ AVERTISSEMENT **NE RETIREZ PAS** les quatre vis (F-7) qui retiennent l'ensemble bouchon/solénoïde (F-8).

3. Faites pivoter le joint du couvercle (F-5) de 180° et insérez-le doucement sur l'ensemble capuchon/solénoïde (F-6), en alignant les quatre vis (F-7).
4. Alignez le couvercle (F-4) et fixez-le avec les deux vis (F-3).

⚠ AVERTISSEMENT **NE SERREZ PAS** trop les vis du couvercle (F-3).

PASO 5. SI SE REQUIERE TOPE DEL LADO IZQUIERDO *(consulte la Figura 6)*

1. Retire la cubierta (F-4) sacando el tornillo de la cubierta (F-3).
2. Ahora verá la junta de la cubierta (F-5).

⚠ ADVERTENCIA **NO** quite los cuatro tornillos (F-7) que sostienen el montaje tapón/solenoide (F-8).

3. Gire la junta de la cubierta (F-5) 180° y empuje suavemente la junta hacia abajo en el montaje del tapón/solenoide (F-6), alineando los cuatro tornillos (F-7).
4. Alinee la cubierta (F-4) y asegúrela con los dos tornillos de cubierta (F-3).

⚠ ADVERTENCIA **NO** apriete demasiado los tornillos de la cubierta (F-3).

Figure 6

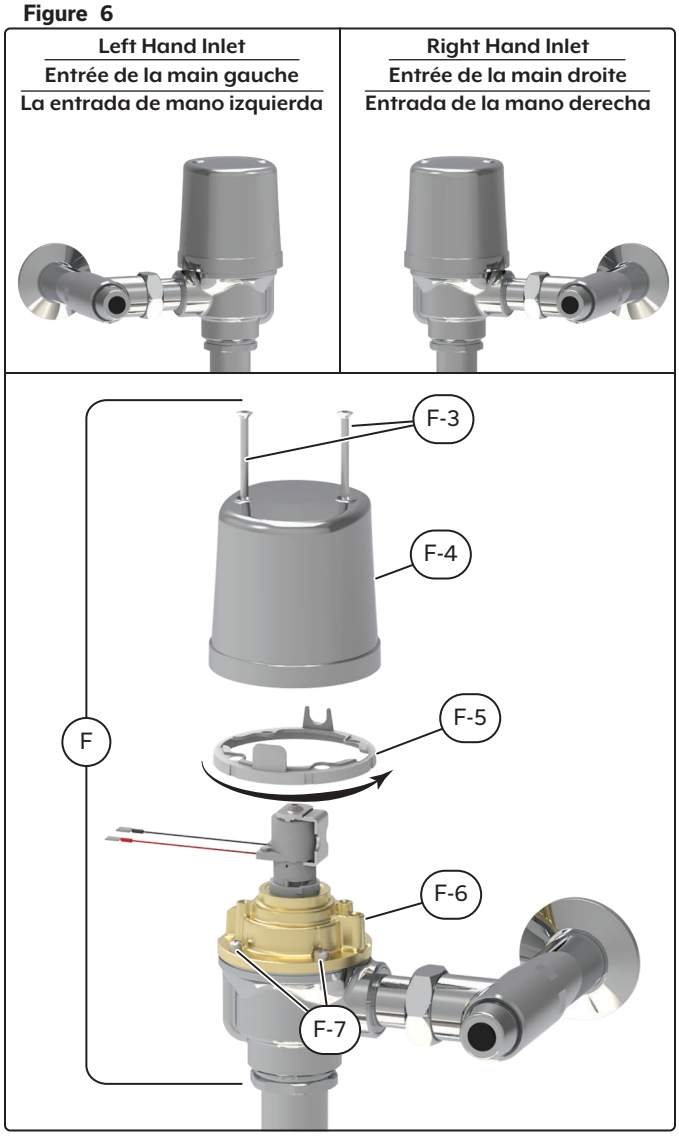

STEP 6. TRAP SEAL PRIMER TEE INSTALLATION *(see Figure 7)*

1. Cut the end of the trap seal tubing or piping (SO4[a]) on a 60° angle.
2. Insert trap seal tubing or piping (SO4[a]) into outlet tube with trap seal primer tee (S).
3. Keep end of tube tubing or piping (SO4[a]) within 1/8" (3 mm) of centerline of outlet tube with trap seal primer tee (S).
4. Position the 60° cut in end of trap seal tubing or piping (SO4[a]) to face upwards towards flushometer body and secure with the 3/8" compression ring (S-1) and coupling nut (S-2).

NOTICE

- Tee is tapped for 1/4" I.P. and a 3/8" diameter compression connector is also supplied.
- For trap seal primer application, the connector must be drilled out (by others) to allow the tube to go into the tee.

ÉTAPE 6. INSTALLATION DE L'AMORCE EN T DE GARDE D'EAU *(voir Figure 7)*

1. Coupez l'extrémité du tuyau d'amorce de garde d'eau (SO4[a]) à un angle de 60°.
2. Insérez le tuyau d'amorce de garde d'eau (SO4[a]) dans le T d'amorce de garde d'eau du tuyau de sortie (S).
3. Maintenez l'extrémité du tuyau (SO4[a]) à moins de 1/8 po (3 mm) de l'axe du tuyau de sortie avec le T d'amorce de garde d'eau (S).
4. Positionnez l'extrémité coupée à 60° du tuyau d'amorce de garde d'eau (SO4[a]) de manière à ce qu'elle soit orientée vers le haut, vers le corps du robinet de chasse, et fixez-la avec la bague de compression 3/8 po (S-1) et l'écrou de raccordement (S-2).

AVIS

- Le T est fileté pour 1/4 po I.P. et un connecteur à compression de 3/8 po de diamètre est également fourni.
- Pour l'application d'amorce de garde d'eau, le connecteur doit être percé (par d'autres) pour permettre au tuyau d'entrer dans le T.

PASO 6. INSTALACIÓN DE LA CONEXIÓN EN T DE SELLADO DEL COLECTOR *(consulte la Figura 7)*

1. Corte el extremo del tubo o tubería de sellado del colector (SO4[a]) en un ángulo de 60°.
2. Inserte el tubo o la tubería de sellado del colector (SO4[a]) en el tubo de salida con la T de sellado del colector (S).
3. Mantenga el extremo del tubo o tubería (SO4[a]) a un máximo de 1/8" (3 mm) desde la línea central del tubo de salida con la T de sellado del colector (S).
4. Coloque el corte de 60° en el extremo de la tubería de sellado del colector (SO4[a]) orientado hacia arriba, hacia el cuerpo de la válvula de descarga, y fíjelo con el anillo de compresión de 3/8" (S-1) y la tuerca de acoplamiento (S-2).

AVISO

- La T está perforada a 1/4" I.P. y también se suministra un conector de compresión de 3/8" de diámetro.
- Para la aplicación de la base del sello del colector, otros deben perforar el conector para que el tubo pueda entrar en la T.

Figure 7

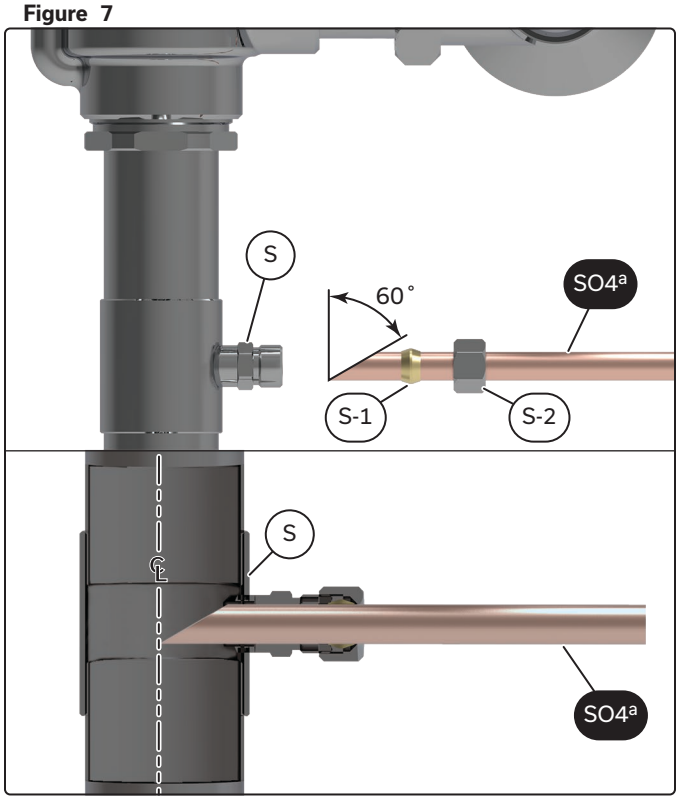

[a] Supplied by others
Fourni par d'autres
Suministrado por otros

STEP 7. JUNCTION BOX INSTALLATION *(see Figure 8)*

1. Install the plastic bushing (O) into the hole on the cover-plate (P).
2. Remove screws (F-3) and cover (F-4) from the flushometer body (F).
3. Measure the distance (cc) from the back of the gasket (F-5) to the front of the electrical box (E).
4. Cut tube assembly (Q) to the length (cc) plus 0.5" (13 mm).
5. Slide the tube assembly (Q) through the bushing (O) in the cover-plate (P).
6. The tube assembly (Q) should fit under the cover (F-4) and go into the electrical box (E) by at least 0.5" (13 mm).

NOTICE Clean any burrs or sharp edges from the cut end of the tube assembly (Q).

7. Feed the 12" (305 mm) solenoid extension cord (R) through the tube assembly (Q) and connect them to the solenoid connectors (F-8) (Red to Red and Black to Black).
8. Reinstall the cover (F-4) onto flushometer body with tube assembly (Q) located in cut-out on the back of the cover (F-4).

ÉTAPE 7. INSTALLATION DE LA BOÎTE DE JONCTION *(voir Figure 8)*

1. Installez la rondelle en plastique (O) dans le trou du couvercle du boîtier électrique (P).
2. Retirez les vis (F-3) et le couvercle (F-4) du corps du robinet de chasse (F).
3. Mesurez la distance (cc) entre l'arrière du joint (F-5) et l'avant du boîtier électrique (E).
4. Coupez le tuyau (Q) à la longueur (cc) plus 0,5 po (13 mm).
5. Insérez le tuyau (Q) dans la rondelle (O) du couvercle du boîtier électrique (P).
6. Le bout coupé du tuyau (Q) doit passer à travers le couvercle (F-4) et entrer dans le boîtier électrique (E) d'au moins 0,5 po (13 mm).

AVIS Nettoyez les bavures ou les bords coupants de l'extrémité coupée du tuyau (Q).

7. Faites passer la rallonge du solénoïde (R) de 12 po (305 mm) à travers le tube (Q) et raccordez le fil positif et négatif aux connecteurs du solénoïde (F-8) (Rouge à Rouge et Noir à Noir).
8. Réinstallez le couvercle (F-4) sur le corps du robinet de chasse avec l'extrémité du tuyau (Q) situé à l'arrière du couvercle (F-4).

PASO 7. INSTALACIÓN DE LA CAJA DE CONEXIÓN *(consulte la Figura 8)*

1. Instale el casquillo de plástico (O) en el orificio de la placa de cubierta (P).
2. Retire los tornillos (F-3) y la cubierta (F-4) del cuerpo del fluxómetro (F).
3. Mida la distancia (cc) desde la parte posterior de la junta (F-5) hasta el frente de la caja eléctrica (E).
4. Corte el montaje del tubo (Q) a la longitud (cc) más 0.5" (13 mm).
5. Deslice el conjunto de tubos (Q) a través del casquillo (O) en la placa de cubierta (P).
6. El conjunto del tubo (Q) debe caber debajo de la cubierta (F-4) y entrar en la caja eléctrica (E) por lo menos 0,5" (13 mm).

AVISO Limpie cualquier rebarba o bordes afilados del extremo del montaje del tubo (Q).

7. Coloque el cable de extensión del solenoide de 12" (305 mm) (R) a través del montaje del tubo (Q) y conéctelos en los conectores del solenoide (F-8) (rojo con rojo y negro con negro).
8. Vuelva a instalar la cubierta (F-4) en el cuerpo del fluxómetro con el conjunto de tubo (Q) ubicado en el recorte en la parte posterior de la cubierta (F-4).

Figure 8

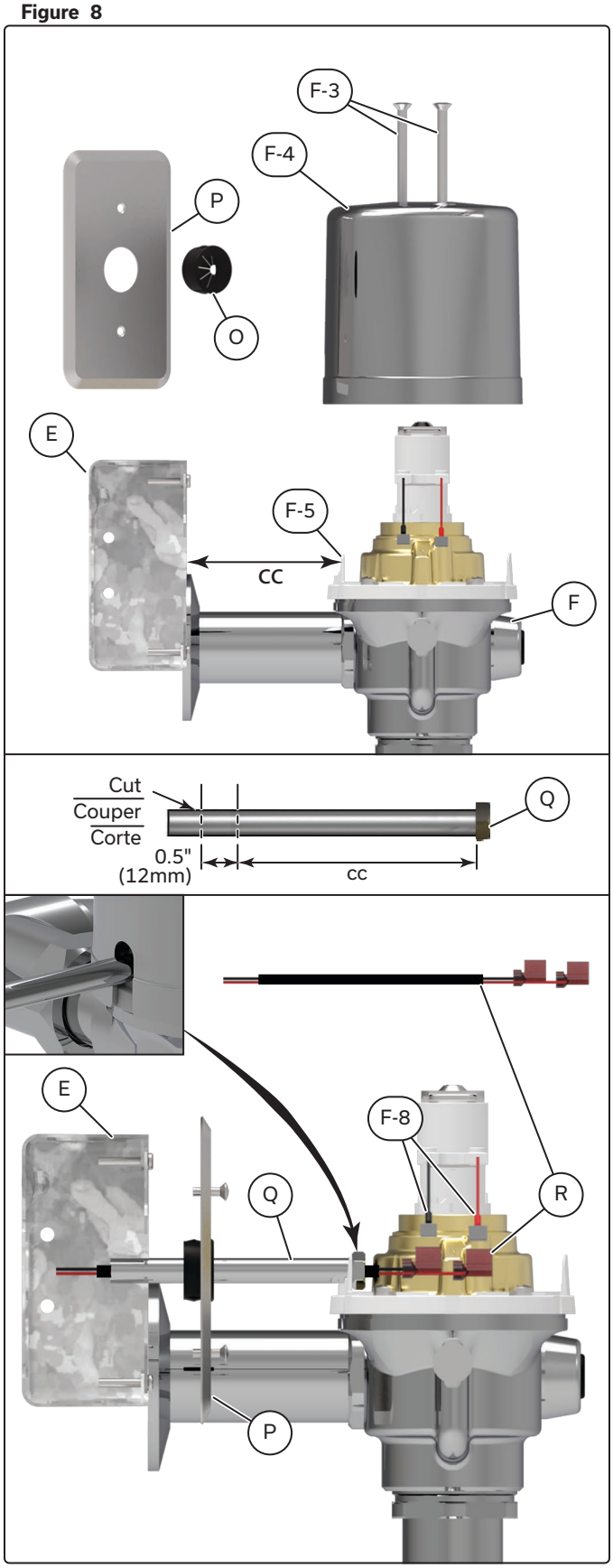

STEP 8. SENSOR BOX INSTALLATION *(see Figure 9)*

1. Secure the 4" x 4" (102 x 102 mm) sensor box (S) to the wall structure as outlined in *"Junction Box installation (see Figure 8)" on page 13*.

ÉTAPE 8. INSTALLATION DU BOÎTIER DU CAPTEUR *(voir Figure 9)*

1. Fixez le boîtier du capteur (S) de 4 po x 4 po (102 x 102 mm) à la structure du mur comme indiqué à *« Étape 7. Installation de la boîte de jonction (voir Figure 8) » à la page 13*.

PASO 8. INSTALACIÓN DE CAJA DE SENSORES *(consulte la Figura 9)*

1. Asegurar la caja de sensores de 4" x 4" (102 x 102 mm) a la estructura de la pared según se indica en *"Instalación de la caja de conexión (consulte la Figura 8)" en la página 13*.

Figure 9

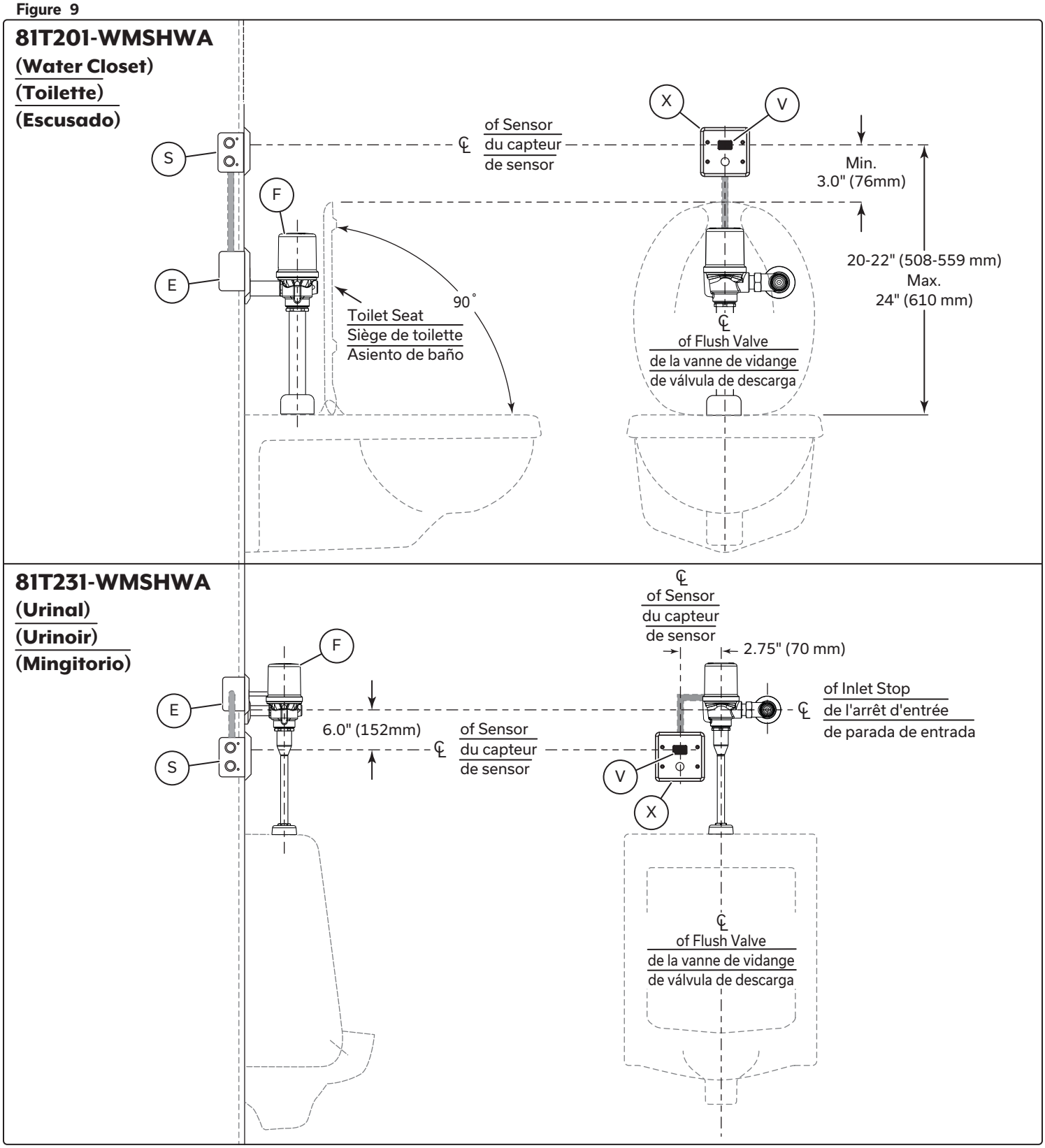

STEP 9. POWER AND SENSOR CONNECTIONS *(see Figure 10)*

⚠ WARNING Verify the power is "**OFF**" going to the CSA and/or UL approved Class 2 - 24VAC transformer.

1. Attached supplied plaster-guard (T) onto the sensor box (S), using screws (T-1) provided.
2. Install CSA and/or UL approved Class 2 - 24VAC transformer or equivalent in a convenient location or in a pipe chase (SO5[a]).

⚠ WARNING **DO NOT** install the transformer inside the control box.

3. Run wires (SO6[a]) from 24VAC power source into sensor box (S). Use wire which complies with local electrical codes for 1 amp load. No.18 cable is usually sufficient.
4. Attach wires from hardwire converter (U-1) to the 24VAC power source (SO5[a]) using the wire nuts (V).
5. Attach snap connector from hardwire converter (U-2) to the sensor module snap connector (W-1).
6. Connect the 36" (915 mm) solenoid extension cord (X), to the male connectors from the sensor module (W-2).
7. Through a pipe chase (SO7[a]) connecting the sensor box (S) and the electrical box (E), run the 36" (915 mm) solenoid extension cord (X).
8. Connect the 36" (915 mm) solenoid extension cord (X) to the 12" (305 mm) solenoid extension cord (R), using supplied wire nuts (V).

NOTICE 12" (305 mm) solenoid extension cord (R) installed in *"Junction Box installation (see Figure 8)" on page 13*.

⚠ CAUTION Make sure to match the wire colours on both extension cords.

9. Carefully place the hardwire converter (U) and wires into the sensor box (S).
10. Install the cover-plate (P) using the screws provided onto the electrical box (E).
11. Attach sensor cover-plate (Y) to the box using the 4 vandal proof screws (Z).

⚠ CAUTION Careful **NOT TO PINCH** wires when attaching cover-plate (P) and sensor cover-plate (Y).

12. If the factory default settings for the sensor are not suitable, refer to *"Setup Mode Adjustments" on page 20*.

ÉTAPE 9. RACCORDEMENTS DE L'ALIMENTATION ET DU CAPTEUR *(voir Figure 10)*

⚠ AVERTISSEMENT Vérifiez que l'alimentation électrique est « **COUPÉE** » en direction du transformateur de classe 2 – 24 VCA homologué CSA et/ou UL.

1. Fixez le protège-plâtre (T) fourni sur le boîtier du capteur (S), à l'aide des vis (T-1) fournies.
2. Installez un transformateur de classe 2 - 24 VCA ou l'équivalent, homologué CSA et/ou UL, dans un endroit pratique ou dans un passage de tuyaux.

⚠ AVERTISSEMENT **N'INSTALLEZ PAS** le transformateur à l'intérieur du boîtier électrique.

3. Faites passer les fils (SO6[a]) de la source d'alimentation 24 VCA dans le boîtier du capteur (S). Utilisez un fil conforme aux codes électriques locaux pour une charge de 1 ampère. Un fil de 18 AWG est généralement suffisant.
4. Fixez les fils du convertisseur filé (U-1) à la source d'alimentation 24 VCA (SO5[a]) à l'aide des marettes (V).
5. Fixez le connecteur du convertisseur filé (U-2) au connecteur du module du capteur (W-1).
6. Raccordez la rallonge du solénoïde (X) de 36 po (915 mm) aux connecteurs mâles du module du capteur (W-2).
7. Faites passer la rallonge du solénoïde (X) de 36 po (915 mm) dans le tuyau (SO7[a]) reliant la boîte du capteur (S) et le boîtier électrique (E).
8. Raccordez la rallonge du solénoïde (X) de 36 po (915 mm) à la rallonge du solénoïde (R) de 12 po (305 mm), en utilisant les marettes fournies (V).

AVIS Rallonge du solénoïde (R) de 12 po (305 mm) installée à l'étape *« Étape 7. Installation de la boîte de jonction (voir Figure 8) » à la page 13*.

⚠ ATTENTION Assurez-vous de faire correspondre les couleurs des fils sur les deux rallonges.

9. Placez avec précaution le convertisseur filé (U) et les fils dans le boîtier du capteur (S).
10. Installez le couvercle (P) à l'aide des vis fournies sur le boîtier électrique (E).
11. Fixez le couvercle du capteur (Y) au boîtier à l'aide des 4 vis résistant au vandalisme (Z).

⚠ ATTENTION Veillez à **NE PAS COINCER** les fils lorsque vous fixez le couvercle (P) et le couvercle du capteur (Y).

12. Si les paramètres d'usine par défaut du capteur ne conviennent pas, consultez *"Réglages du mode d'installation" à la page 20*.

Figure 7

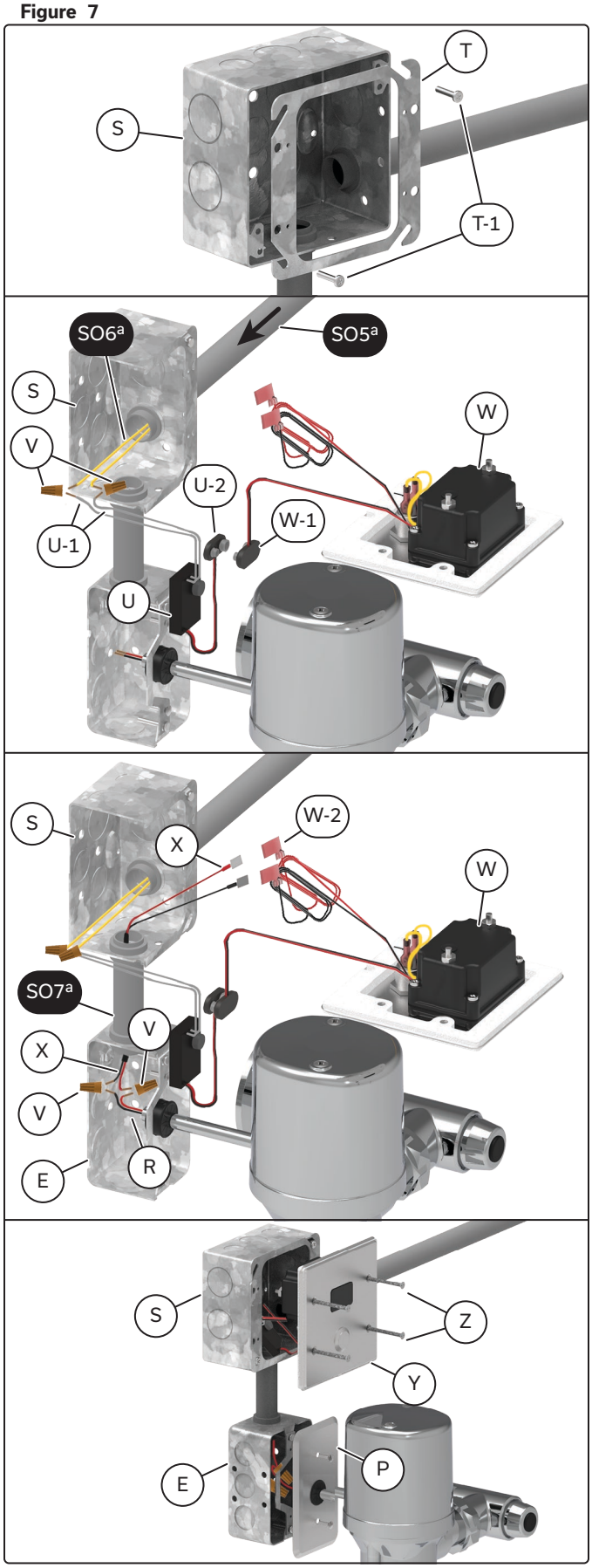

[a] Supplied by others
Fourni par d'autres
Suministrado por otros

PASO 9. CONEXIONES DE ENERGÍA Y SENSOR *(consulte la Figura 10)*

⚠ ADVERTENCIA Verifique que la alimentación esté **APAGADA** en el transformador de clase 2 de 24 VCA aprobado por CSA o UL.

1. Monte el protector de yeso que se proporciona (T) en la caja de sensor (S) con los tornillos (T-1) que se proporcionan.
2. Instale el transformador de clase 2 de 24 V aprobado por CSA o UL (060704A) o equivalente en un lugar conveniente o en un conducto de tubería (SO5ª).

⚠ ADVERTENCIA **NO** instale el transformador dentro de la caja de control.

3. Tienda los cables (SO6ª) desde la fuente de alimentación de 24 VCA hasta la caja del sensor (S). Utilice un cable que cumpla con los códigos eléctricos locales para una carga de un amperio. Suele bastar con un cable N.° 18.
4. Conecte los cables del convertidor de la conexión eléctrica (U-1) a los cables de la fuente de alimentación de 24 VCA (SO5ª) utilizando las tuercas para cables (V).
5. Conecte el conector a presión del convertidor de cableado (U-2) al conector a presión del módulo del sensor (W-1).
6. Conecte el cable de extensión del solenoide de 36" (915 mm) (X),a los conectores macho del módulo de sensor (W-2).
7. A través de una tubería (SO7ª) conectando la caja del sensor (S) y la caja eléctrica (E), pase el cable de extensión del solenoide de 36" (915 mm) (X).
8. Conecte el cable de extensión del solenoide de 36" (915 mm) (X) al cable de conexión del solenoide de 12" (305 mm) (R), usando las tuercas para cables suministradas (V).

AVISO Cable de extensión de solenoide de 12" (305 mm) ( ) instalado en *"Instalación de la caja de conexión (consulte la Figura 8)" en la página 13*.

⚠ ATENCIÓN Asegúrese de hacer coincidir los colores de los cables en ambos cables de extensión.

9. Coloque con cuidado el convertidor de la conexión eléctrica (U) y los cables en la caja del sensor (S).
10. Instale la placa de cubierta (P) usando los tornillos provistos en la caja eléctrica (E).
11. Monte la placa de cubierta de sensor (Y) a la caja usando los 4 tornillos antivandálicos (Z).

⚠ ATENCIÓN Tenga cuidado de **NO PINZAR** los cables al fijar la placa de la cubierta (P) y la placa del sensor (Y).

12. Si las configuraciones predeterminadas de fábrica del sensor no son adecuadas, consulte *"Ajustes del modo de configuración" en la página 20*.

FLUSH VOLUMES
VOLUMES DE CHASSE
VOLÚMENES DE DESCARGA

NOTICE High flow supply lines may be required, with the supply stop opened one turn.

AVIS Des lignes d'alimentation à haut débit peuvent être nécessaires, avec l'arrêt d'alimentation ouvert d'un tour.

AVISO Pueden ser necesarias líneas de suministro de gran caudal, con el tope de suministro abierto una vuelta.

Adjustable Models *(listed below)*

The Regulating Screw (V) may be adjusted according to job conditions and fixture installed to the proper water volume to flush that particular fixture.

Modèles réglables *(figurant ci-dessous)*

La vis de régulation (V) peut être réglée selon les conditions de travail et l'appareil installé, au volume d'eau approprié pour l'appareil particulier.

Modelos ajustables *(se enumeran a continuación)*

El tornillo regulador (V) puede ajustarse según las condiciones del trabajo y el aparato instalado para obtener el volumen de agua adecuado de descarga en esa unidad en particular.

Adjustable Models Modèles réglables Modelos ajustables	Adjustable Flush Volumes Volumes de chasse d'eau réglables Volúmenes de descarga ajustable
81T201-WMSHWA	Factory set to 1.6 gpf (6.0 Lpf) for water closets (Field Adjustable from 1.1 to 6.6 gpf (4.2 to 25 Lpf)) Réglé en usine à 1,6 gpf (6,0 Lpf) pour robinets d'urinoir (Réglable sur le terrain de 1,1 to 6,6 gpf (4,2 to 25 Lpf)) Ajustado de fábrica a 1.6 gpf (6.0 Lpf) para escusados (Ajustable de 1.1 a 6.6 gpf (4.2 a 25 Lpf))
81T231-WMSHWA	Factory set to 0.5 gpf (1.9 Lpf) for urinal valves (Field Adjustable from 0.125 to 1.0 gpf (0.47 to 3.78 Lpf)) Réglé en usine à 0,5 gpf (1,9 Lpf) pour robinets d'urinoir (Réglable sur le terrain de 0,125 to 1,0 gpf (0,47 to 3,78 Lpf)) Ajustado de fábrica a 0.5 gpf (1.9 Lpf) para válvulas en mingitorios (Ajustable de 0.125 a 1.0 galón por descarga (0.47 a 3.78 Lpf))

Flush Volume Adjustment *(see Figure 11)*

1. Remove the cover (F-4) by taking out the cover screws (F-3).
2. Carefully lift the cover (F-4) off the flush valve body (F).
3. Use the electronic override button (Y-1) to trigger a flush sequence.
4. Adjust the regulating screw (F-9) as required:
   a. For a **SHORTER** (lower volume) flush, turn the regulating screw (F-9) left (-) (counter-clockwise).
   b. For a **LONGER** (higher volume) flush, turn the regulating screw (F-9) right (+)(clockwise).
5. Reinstall the cover (F-4) and cover screws (F-3).

⚠ CAUTION **DO NOT** over-tighten cover screws (F-3).

Figure 11

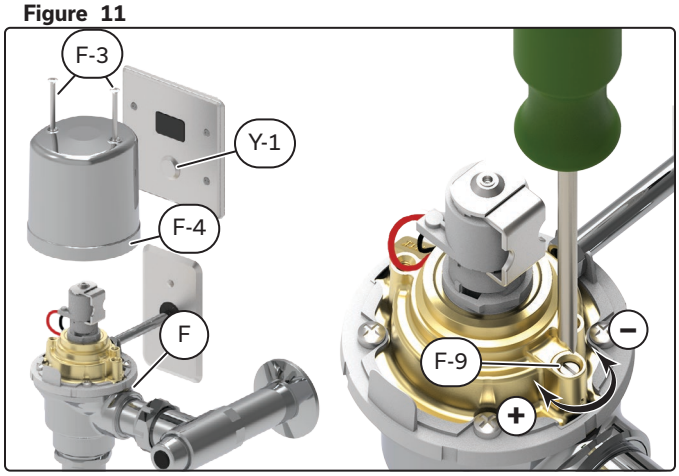

Réglage du volume de chasse *(voir Figure 11)*

1. Retirez le couvercle (F-4) en enlevant la vis du couvercle (F-3).
2. Soulevez avec soin le couvercle (F-4) du corps du robinet de chasse (F).
3. Utilisez le bouton de commande électronique (Y-1) pour déclencher une séquence de chasse d'eau.
4. Ajustez la vis de réglage (F-9) au besoin :
   a. Pour une chasse d'eau plus **COURTE** (volume moins élevé), tournez la vis de réglage (F-9) vers la gauche (-) (dans le sens inverse des aiguilles d'une montre).
   b. Pour une chasse d'eau plus **LONGUE** (volume plus élevé), tournez la vis de réglage (F-9) vers la droite (+) (dans le sens des aiguilles d'une montre).
5. Réinstallez le couvercle (F-4) et les vis du couvercle (F-3).

⚠ ATTENTION **NE SERREZ PAS** trop la vis du couvercle (F-4).

Ajuste del volumen de descarga *(consulte la Figura 11)*

1. Retire la cubierta (F-4) sacando el tornillo de la cubierta (F-3).
2. Levante con cuidado la cubierta (F-4) del cuerpo de la válvula de descarga (F).
3. Utilice el botón de anulación electrónica ( ) para activar una secuencia de descarga.
4. Ajuste el tornillo de regulación (F-9) según sea necesario:
   a. Para una descarga **MÁS CORTA** (menor volumen), gire el tornillo regulador (F-9) hacia la izquierda (-) (en el sentido contrario a las manecillas del reloj).
   b. Para una descarga **MÁS LARGA** (mayor volumen), gire el tornillo regulador (F-9) hacia la derecha (+) (en el sentido de las manecillas del reloj).
5. Vuelva a colocar la cubierta (F-4) y tornillos de cubierta (F-3).

⚠ ATENCIÓN **NO** apriete demasiado el tornillos de la cubierta (F-4).

Fixed Non-Adjustable Models *(listed below)*

The Flush valve **CANNOT** be adjusted according to job conditions and fixture installed.

Modèles fixes non réglables *(figurant ci-dessous)*

La soupape de vidange **NE PEUT PAS** être réglée selon les conditions de travail et le dispositif installé.

Modelos fijos no ajustables *(se enumeran a continuación)*

La válvula de descarga **NO** puede ajustarse en función de las condiciones de instalación ni de la unidad instalada.

Fixed Non-Adjustable Models **Modèles fixes non réglables** **Modelos fijos no ajustables**	**Fixed Flush Volumes** **Volumes de chasse fixes** **Volúmenes de descarga fijo**
81T201-WMSHWA-42	1.1 gpf (4.2 Lpf) for water closets 1,1 gpf (4,2 Lpf) pour les toilettes 1.1 gpf (4.2 Lpf) para escusados
81T201-WMSHWA-48	1.27 gpf (4.8 Lpf) for water closets 1,27 gpf (4,8 Lpf) pour les toilettes 1.27 gpf (4.8 Lpf) para escusados
81T231-WMSHWA-05	0.125 gpf (0.5 Lpf) for urinal valves 0,125 gpf (0,5 Lpf) pour les soupapes d'urinoir 0.125 gpf (0.5 Lpf) para válvulas de mingitorios
81T231-WMSHWA-19	0.5 gpf (1.9 Lpf) for urinal valves 0,5 gpf (1,9 Lpf) pour les soupapes d'urinoir 0.5 gpf (1.9 Lpf) para válvulas de mingitorios

SETUP MODES
MODES DE CONFIGURATION
MODOS DE CONFIGURACIÓN

NOTICE **Optional:** Only required if factory settings are not preferred.

If adjustments are made within 30 minutes of initial power-up:

1. Proceed to "Setup Modes".

If desired adjustments are not made within 30 minutes of initial power-up.

The power must be disconnected for 10 seconds and then reconnected to obtain another adjustment period.

1. Remove cover and open up the battery compartment.
   a. Disconnect power source:
   b. Hardwire models (**HW**) - disconnect battery snap to the hardwire converter for 10 seconds.
2. Battery models (**BT**) - disconnect the battery snap for 10 seconds.
3. Reconnect and replace the cover and screws.
4. Proceed to "**Setup Modes**".

Setup Modes

Water Closet Flushometers - have 3 settings that are adjustable via the Set-Up Mode:

a. Bowl Length Selection - Factory Set - **24" (610 mm)**
b. Not Used on this Model Series - Factory Set - ***Designed for future option setup***
c. 24 Hour Flush Adjustment - Factory Set - **OFF**

Urinal Flushometers - have 2 settings that are adjustable via the Set-Up Mode:

a. Urinal Sensing Distance - Factory Set - **16" (406 mm)**
b. 24 Hour Flush Adjustment - Factory Set - **OFF**

AVIS **Option :** Seulement requise si les réglages d'usine ne sont pas acceptables.

Si les réglages sont effectués dans les 30 minutes suivant la mise sous tension initiale :

1. Passez aux « Modes de configuration ».

Si les réglages souhaités ne sont pas effectués dans les 30 minutes suivant la mise sous tension initiale.

L'alimentation doit être débranchée pendant 10 secondes puis rebranchée pour obtenir une nouvelle période de réglage.

1. Enlevez le couvercle et ouvrez le compartiment des piles.
2. Débranchez la source d'alimentation :
   a. Modèles filés (**HW**) - débranchez les piles vers le convertisseur filé pendant 10 secondes.
   b. Modèles à piles (**BT**) - débranchez les piles pendant 10 secondes.
3. Rebranchez et remettez le couvercle et les vis en place.
4. Passez aux « **Modes de configuration** ».

Modes de configuration

Les robinets de chasse pour toilettes - ont 3 réglages qui sont ajustables à l'aide du mode de configuration :

a. Sélection de la longueur de la cuvette – Réglage d'usine – **24 po (610 mm)**
b. Pas utilisé sur cette série de modèles- Réglage d'usine – ***Conçu pour des options de réglage futures***
c. Réglage de chasse 24 heures – Réglage d'usine – **Fermé (OFF)**

Les robinet de chasse pour urinoirs - ont 2 réglages qui sont ajustables à l'aide du mode de configuration :

a. Distance de détection de l'urinoir - Réglage d'usine - **16 po (406 mm)**
b. Réglage de la chasse d'eau sur 24 heures – Réglage d'usine – **Fermé (OFF)**

AVISO **Opcional:** Solo se requiere si no se prefieren las configuraciones de fábrica.

Si se hacen los ajustes dentro de los 30 minutos del encendido inicial:

1. Proceda a "**Modos de configuración**".

Si no se hacen los ajustes dentro de los 30 minutos del encendido inicial.

La alimentación debe desconectarse durante 10 segundos y luego volver a conectarse para obtener otro período de ajuste.

1. Retire la tapa y abra el compartimiento de la batería.
2. Desconecte la fuente de energía:
   a. Modelos con conexión eléctrica (**HW**): desconecte el conector de la batería del convertidor de la conexión eléctrica por 10 segundos.
   b. Modelos de batería (**BT**) - desconecte el conector de batería durante 10 segundos.
3. Vuelva a conectar y vuelva a colocar la tapa y los tornillos.
4. Proceda a "**Modos de configuración**".

Modos de configuración

Fluxómetros de inodoro: tienen 3 configuraciones que se pueden ajustar a través del modo de configuración:

a. Selección de longitud de taza - Configurado de fábrica - **24" (610 mm)**
b. No utilizado en esta serie de modelo - Configuración de fábrica - **Diseñado para configuración de opción futura**
c. Ajuste de descarga de 24 horas - Set de fábrica - **APAGADO**

Fluxómetros urinarios: tienen 2 configuraciones que se pueden ajustar a través del modo de configuración:

d. Distancia de detección del urinario - Ajustado de fábrica - **16" (406 mm)**
e. Ajuste de descarga de 24 horas - Set de fábrica - **APAGADO**

SETUP MODE ADJUSTMENTS
RÉGLAGES DU MODE D'INSTALLATION
AJUSTES DEL MODO DE CONFIGURACIÓN

STEP 1. OPERATION MODE *(see Figure 12B)*

1. Once in operation mode, if adjustments are preferred, the installer must access Setup Mode by pressing the electronic override button (Y-1) on the top of the cover for approximately 5 seconds and release it when a solid blue light is visible.

ÉTAPE 1. MODE DE FONCTIONNEMENT *(voir Figure 12B)*

1. Une fois en mode de fonctionnement, si des réglages, sont nécessaires, l'installateur doit accéder au mode de configuration en appuyant sur le bouton de commande électronique (Y-1) situé sur le dessus du couvercle pendant environ 5 secondes et le relâcher lorsqu'un voyant bleu s'allume.

PASO 1. MODO DE OPERACIÓN *(consulte la Figura 12B)*

1. Una vez que este en el modo de operación, si se prefiere hacer ajustes, el instalador debe acceder al modo de configuración al oprimir el botón de anulación electrónico (Y-1) en la parte superior de la cubierta durante aproximadamente 5 segundos y soltarlo cuando vea una luz azul fija.

STEP 2. SENSOR ADJUSTMENT SETTING *(see Figure 12C)*

1. Cycle through the bowl length or Urinal sensing distance by pressing the electronic override button (Y-1).
2. Verify bowl length or Urinal sensing distance.
3. Press and hold the electronic override button (Y-1) for 5 seconds and release it when a solid blue light is visible.

ÉTAPE 2. RÉGLAGE DU CAPTEUR *(voir Figure 12C)*

1. Faites défiler la longueur de la cuvette ou la distance de détection de l'urinoir en appuyant sur le bouton de commande électronique (Y-1).
2. Vérifiez la longueur de la cuvette ou la distance de détection de l'urinoir.
3. Appuyez sur le bouton de commande électronique (Y-1), maintenez-le enfoncé pendant 5 secondes puis relâchez-le lorsqu'un voyant bleu s'allume.

PASO 2. CONFIGURACIÓN DE AJUSTE DEL SENSOR *(consulte la Figura 12C)*

1. Cambie entre la longitud del tazón o la distancia de sensor del mingitorio al presionar el botón de anulación electrónico (Y-1).
2. Verifique la longitud del recipiente o la distancia de detección del urinario.
3. Mantenga oprimido el botón electrónico de anulación (Y-1) durante 5 segundos y suéltelo cuando vea una luz azul.

Visible LED Lights Voyants à DEL visibles Luces LED visibles	Water Closet Bowl Length Longueur de la cuvette de toilette Longitud del recipiente del inodoro	Urinal Sensing Distance Distance de détection de l'urinoir Distancia de detección del urinario
1 Red 1 Rouge 1 Rojo	24" (610 mm) 24 po (610 mm) 24" (610 mm)	12" (305 mm) 12 po (305 mm) 12" (305 mm)
2 Red 2 Rouge 2 Rojo	32" (813 mm) 32 po (813 mm) 32" (813 mm)	16" (406 mm) 16 po (406 mm) 16" (406 mm)
3 Red 3 Rouge 3 Rojo	40" (101.6 cm) - *Factory set* 40 po (101,6 cm) - *Réglé en usine* 40" (101.6 cm) - *Configuración de fábrica*	20" (508 mm) - *Factory set* 20 po (508 mm) - *Réglé en usine* 20" (508 mm) - *Configuración de fábrica*
4 Red 4 Rouge 4 Rojo	48" (121.9 cm) 48 po (121,9 cm) 48" (121.9 cm)	24" (610 mm) 24 po (610 mm) 24" (610 mm)
5 Red 5 Rouge 5 Rojo	56" (142.2 cm) 56 po (142,2 cm) 56" (142.2 cm)	28" (610 mm) 28 po (610 mm) 28" (610 mm)

STEP 3. NOT USED ON THIS MODEL SERIES *(see Figure 12D)*

1. Water Closet models only, designed for future option setup.
2. Press and hold the electronic override button (Y-1) for 5 seconds and release it when a solid blue light is visible.

ÉTAPE 3. PAS UTILISÉ SUR CETTE SÉRIE DE MODÈLES *(voir Figure 12D)*

1. Modèles de toilettes seulement, conçus pour une option de réglage future.
2. Appuyez sur le bouton de commande électronique (Y-1), maintenez-le enfoncé pendant 5 secondes puis relâchez-le lorsqu'un voyant bleu s'allume.

PASO 3. NO UTILIZADO EN ESTA SERIE DE MODELO *(consulte la Figura 12D)*

1. Solo modelos de inodoros, diseñados para futuras opciones de configuración.
2. Mantenga oprimido el botón electrónico de anulación (Y-1) durante 5 segundos y suéltelo cuando vea una luz azul.

STEP 4. 24 HOUR FLUSH ADJUSTMENT *(see Figure 12E)*

1. Cycle between the 24 hour flush adjustment (**ON/OFF**) setting by pressing the electronic override button (Y-1).
2. Press and hold the electronic override button (Y-1) for 5 seconds and release it when the red lights are off.

ÉTAPE 4. RÉGLAGE DE CHASSE 24 HEURES *(voir Figure 12E)*

1. Passez d'un réglage (**OUVERT/FERMÉ**) de la chasse de 24 heures en appuyant sur le bouton de commande électronique (Y-1).
2. Appuyez sur le bouton de commande électronique (Y-1), maintenez-le enfoncé pendant 5 secondes puis relâchez-le lorsque les voyants rouges sont éteints.

PASO 4. AJUSTE DE DESCARGA DE 24 HORAS *(consulte la Figura 12E)*

1. Cambie entre el ajuste de descarga de 24 horas (**ON/OFF**) al presionar el botón de anulación electrónico (Y-1).
2. Mantenga oprimido el botón electrónico de anulación (Y-1) durante 5 segundos y suéltelo cuando se hayan apagado las luces rojas.

Visible LED Lights Voyants à DEL visibles Luces LED visibles	24-Hour Flush Chasse de 24 heures Descarga de 24 horas
2 Red 2 Rouge 2 Rojo	Off - *Factory set* Arrêt - *Réglé en usine* Apagado - *Configuración de fábrica*
3 Red 3 Rouge 3 Rojo	On En marche Encendido

STEP 5. EXITING SETUP MODE *(see Figure 12F)*

1. All lights are on indicating the end of the Setup Mode.
2. Pressing the electronic override button (Y-1) on the top of the cover (B) for 5 seconds and release it when a solid blue light is on and all red lights are off.

ÉTAPE 5. MODE DE CONFIGURATION EXISTANT *(voir Figure 12F)*

1. Tous les voyants sont allumés indiquant la fin du mode de configuration.
2. Appuyez sur le bouton de commande électronique (Y-1) situé sur le dessus du couvercle (B) pendant 5 secondes et relâchez-le lorsqu'un voyant bleu est allumé et que tous les voyants rouges sont éteints.

PASO 5. SALIR DEL MODO DE CONFIGURACIÓN *(consulte la Figura 12F)*

1. Todas las luces están encendidas indicando el fin del modo configuración.
2. Presione el botón de anulación electrónica (Y-1) en la parte superior de la cubierta (B) durante 5 segundos y suéltelo cuando haya una luz azul fija encendida y todas las luces rojas estén apagadas.

Figure 12

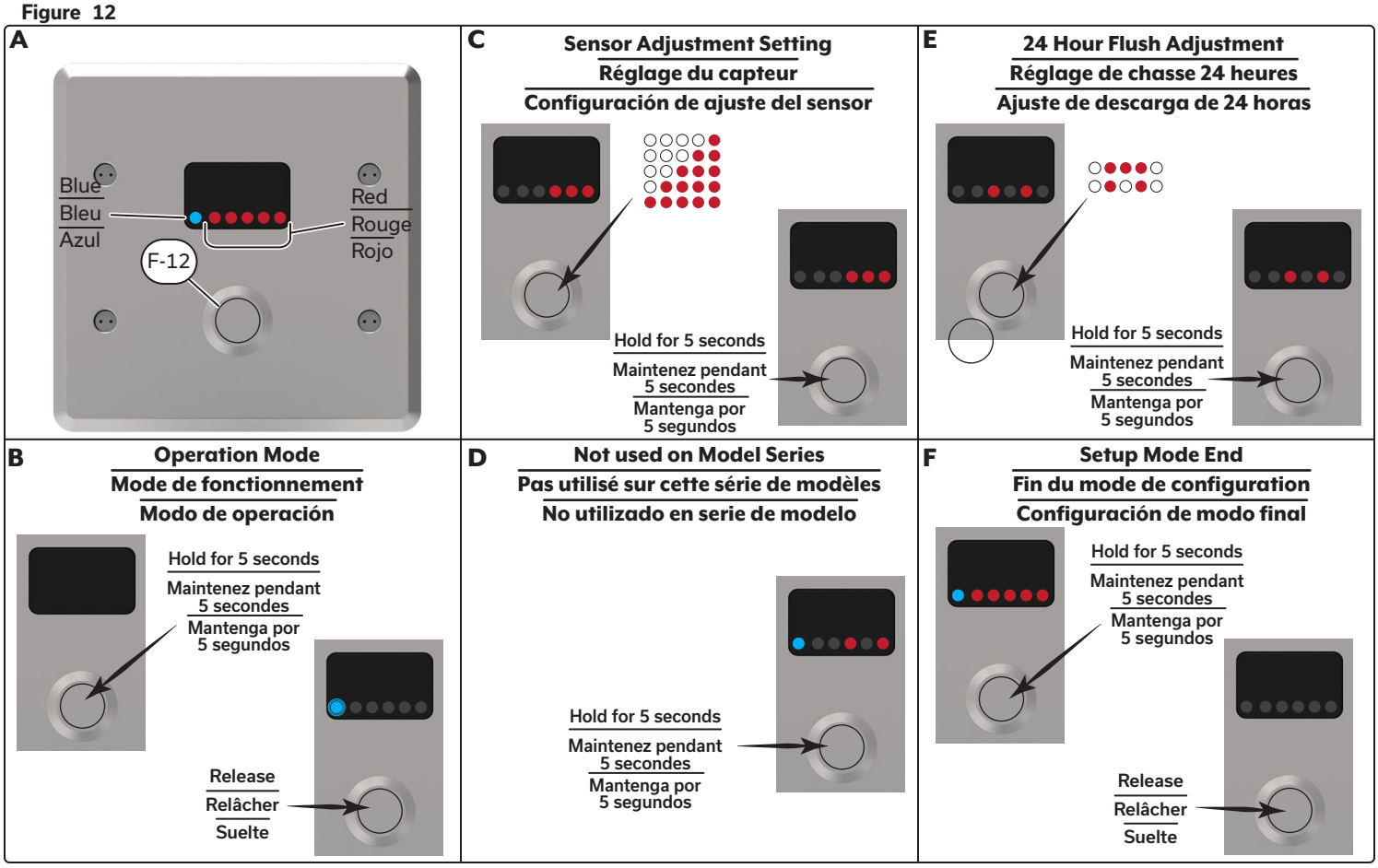

SENSOR ADJUSTMENT VERIFICATION
VÉRIFICATION DU RÉGLAGE DU CAPTEUR
VERIFICACIÓN DE AJUSTE DE SENSOR

For Water Closets *(see Figure 13A)*

1. Configure the sensing ranges based on the appropriate bowl length (dd) for the installation.
2. Verify the correct distance is selected by:
   a. Stand or place a target at the end of the bowl.
   b. Starting with one illuminated red light, step through the distances.
   c. The Blue LED light flashes, confirming that the sensor is configured for that bowl length (dd).
   d. Adjust the setting and repeat test if necessary.

NOTICE The W/C bowl length setting is **NOT** the sensing range. The advanced sensor activated flush system uses multiple detection distances and the bowl length to react appropriately to different usage patterns.

For Urinals *(see Figure 13B)*

1. Verify the operation by:
   a. Press and release of the electronic override button to advances to the next length/distance.
   b. Starting with one illuminated red light, step through the distances.
   c. The Blue LED light flashes, confirming that the sensor is configured for that sensing range (ee).
   d. Adjust the setting and repeat test if necessary.

Figure 13

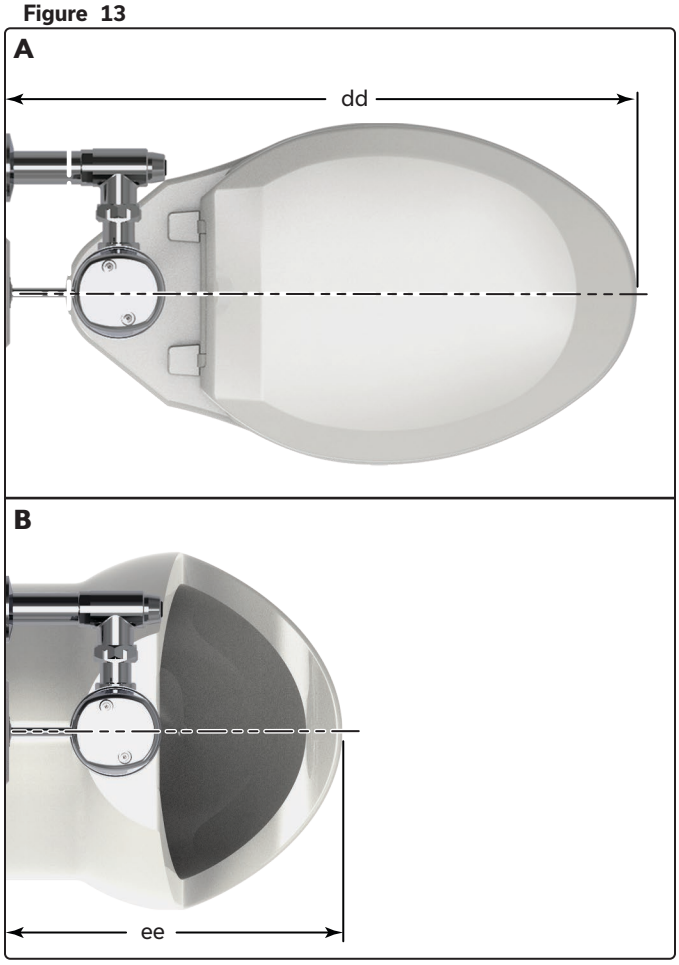

Pour les toilettes *(voir Figure 13A)*

1. Configurez les portées de détection en fonction de la longueur de la cuvette (dd) appropriée à l'installation.
2. Pour vous assurer que la bonne distance est sélectionnée :
   a. Placez-vous ou une cible à l'extrémité de la cuvette.
   b. En commençant par un voyant rouge allumé, essayez une distance après l'autre.
   c. Le voyant bleu clignote, confirmant que le capteur est configuré pour cette longueur de cuvette (dd).
   d. Ajustez le réglage et répétez le processus si nécessaire.

AVIS Le réglage de la longueur de la cuvette de la toilette **N'EST PAS** la portée de détection. Le système perfectionné de chasse d'eau actionné par capteur utilise plusieurs distances de détection et la longueur de la cuvette pour réagir de manière appropriée aux différents modes d'utilisation.

Pour les urinoirs *(voir Figure 13B)*

1. Pour vérifier le fonctionnement :
   a. Appuyez et relâchez le bouton de commande électronique pour passer à la longueur/distance suivante.
   b. En commençant par un voyant rouge allumé, passez d'une distance à l'autre.
   c. Le voyant bleu clignote, confirmant que le capteur est configuré pour cette portée de détection (ee).
   d. Ajustez le réglage et répétez le processus si nécessaire.

Para retretes *(consulte la Figura 13A)*

1. Configure los rangos de detección en función de la longitud de la taza adecuada (dd) para la instalación.
2. Compruebe que ha seleccionado la distancia correcta:
   a. Pararse o colocar algo al final de la taza.
   b. Comenzando con una luz roja iluminada, recorra las distancias.
   c. La luz LED azul parpadea, confirmando que el sensor está configurado para esa longitud de tazón (dd).
   d. Ajuste la configuración y repita la prueba si es necesario.

AVISO El ajuste de la longitud de la taza del retrete NO es el rango de detección. El avanzado sistema de descarga activada por sensor utiliza múltiples distancias de detección y la longitud de la taza para reaccionar adecuadamente a los distintos patrones de uso.

Para mingitorios *(consulte la Figura 13B)*

1. Verifique la operación:
   a. Presione y suelte el botón de anulación electrónica para avanzar a la siguiente longitud/distancia.
   b. Comenzando con una luz roja iluminada, recorra las distancias.
   c. La luz LED azul parpadea, confirmando que el sensor está configurado para ese rango de detección (ee).
   d. Ajuste la configuración y repita la prueba si es necesario.

REPAIR PARTS
PIÈCES DE RECHANGE
REPUESTOS

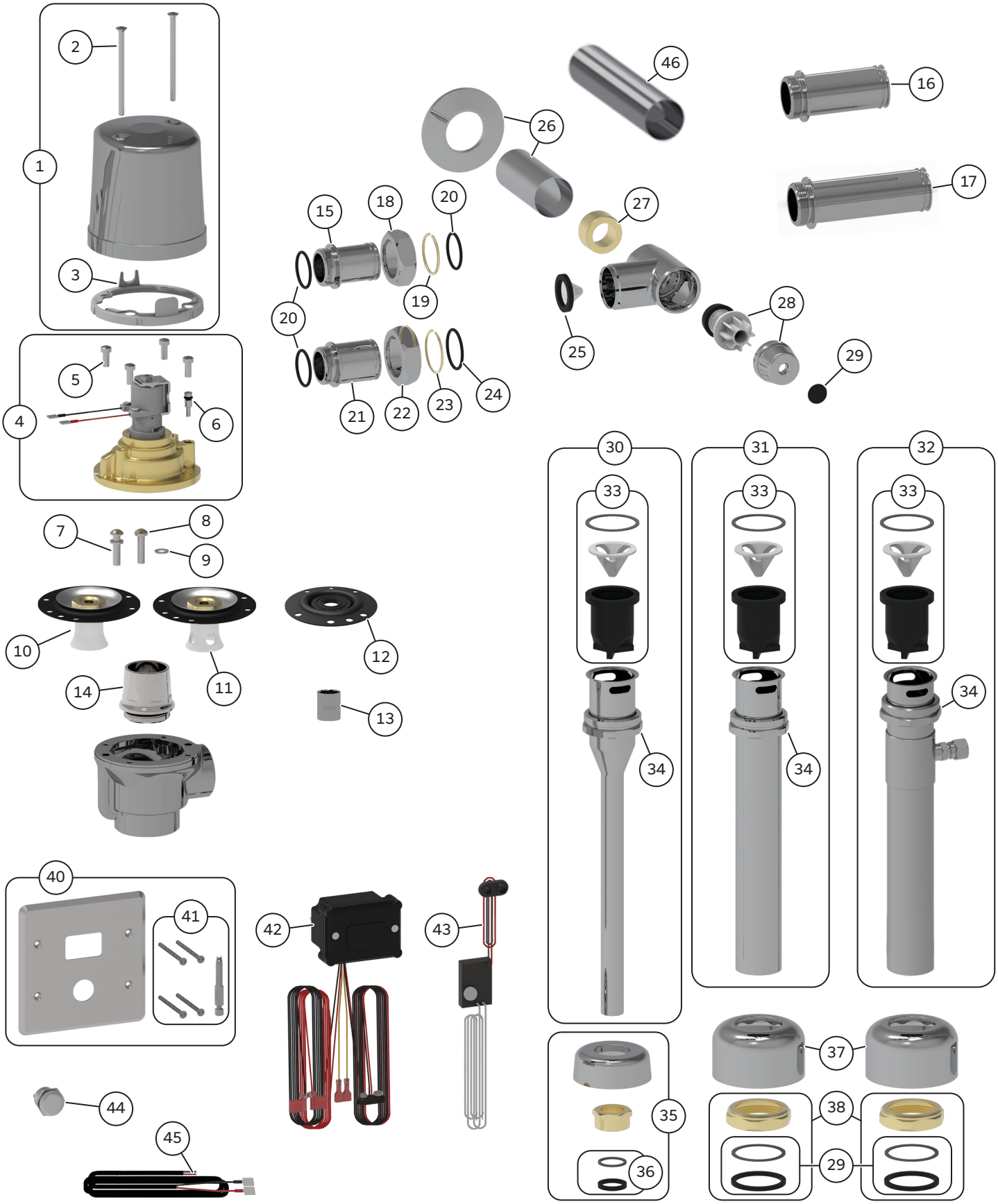

Item No. / Article / Nº de artículo	Part No. / N° de Pièce / N.º de pieza	Description / Description / Descripción		
1	**061275A**	Metal cover, Cover gasket & Screws	Couvercle métallique, joint de couvercle et vis	Cubierta de metal, junta de cubierta y tornillos
2	**060898A** ①	Cover screws *(2/pkg)*	Vis de couvercle *(2/pqt)*	Tornillos de cubierta *(2/paquete)*
3	**061141A** ①	Cover gasket *(3/pkg)*	Joint de couvercle *(3/pqt)*	Junta de cubierta *(3/paquete)*
4	**061341A**	Cap/solenoid & regulating screw assembly for 0.125 gpf (0.5 Lpf) fixed Urinals	Ensemble capuchon/solénoïde et vis de réglage pour urinoirs fixes de 0,125 gpf (0,5 Lpf)	Montaje de tapón/solenoide y tornillo regulador para mingitorios fijos de 0.125 gpf (0.5 Lpf)
	061342A	Cap/solenoid & regulating screw assembly for 0.5 gpf (1.9 Lpf) fixed Urinals	Ensemble capuchon/solénoïde et vis de réglage pour urinoirs fixes de 0,5 gpf (1,9 Lpf)	Montaje de tapón/solenoide y tornillo regulador para mingitorios fijos de 0.5 gpf (1.9 Lpf)
	061343A	Cap/solenoid & regulating screw assembly for 1.1 gpf (4.2 Lpf) fixed Water Closets	Ensemble capuchon/solénoïde et vis de réglage pour toilettes fixes de 1,1 gpf (4,2 Lpf)	Montaje de tapón/solenoide y tornillo regulador para excusados fijos de 1.1 gpf (4.2 Lpf)
	061344A	Cap/solenoid & regulating screw assembly for 1.27 gpf (4.8 Lpf) fixed Water Closets	Ensemble capuchon/solénoïde et vis de réglage pour toilettes fixes de 1,27 gpf (4,8 Lpf)	Montaje de tapón/solenoide y tornillo regulador para retretes fijos de 1.27 gpf (4.8 Lpf)
	061346A	Cap/solenoid & regulating screw assembly for 0.5 gpf (1.9 Lpf) adjustable Urinals	Ensemble capuchon/solénoïde et vis de réglage pour urinoirs réglables de 0,5 gpf (1,9 Lpf)	Montaje de tapón/solenoide y tornillo regulador para mingitorios ajustables de 0,5 gpf (1,9 Lpf)
	061169A	Cap/solenoid & regulating screw assembly for 1.6 gpf (6.0 Lpf) adjustable Water Closets	Ensemble capuchon/solénoïde et vis de réglage pour toilettes réglables de 1,6 gpf (6,0 Lpf)	Montaje de tapón/solenoide y tornillo regulador para retretes ajustables de 1,6 gpf (6,0 Lpf)
5	**060078A** ①	Screws for cast cap *(4/pkg)*	Vis pour capuchon en fonte *(4/pqt)*	Tornillos para tapón de fundición *(4/paquete)*
6	**061024A**	Regulating screw & o-ring	Vis de réglage et joint torique	Tornillo regulador y junta tórica
7	**060508A** ①	Poppet pin pack for 0.5 gpf (1.9 Lpf) models only *(3/pkg)*	Goupilles de verrouillage uniquement pour les modèles de 0,5 gpf (1,9 Lpf) *(3/pqt)*	Paquete de clavijas Poppet solo para modelos de 0,5 gpf (1,9 Lpf) *(3/paquete)*
8	**060507A** ①	Poppet pin pack *(3/pkg)*	Goupilles de verrouillage *(3/pqt)*	Paquete de pasadores *(3/paquete)*
9	**061124A** ①	Washer for 1.27 gpf (4.8 Lpf) & 1.6 gpf (6.0 Lpf) models only *(6/pkg)*	Rondelle pour les modèles de 1,27 gpf (4,8 Lpf) et 1,6 gpf (6,0 Lpf) seulement *(6/pqt)*	Arandela solo para modelos de 1.27 gpf (4.8 Lpf) y 1.6 gpf (6.0 Lpf) *(6/paquete)*
10	**061489A** ②	Diaphragm assembly for Urinals	Ensemble diaphragme pour urinoirs	Montaje de diafragma para mingitorios
11	**061490A** ②	Diaphragm assembly for Water Closets	Ensemble diaphragme pour toilettes	Montaje del diafragma para retretes
12	**060079A-MMO** ①	*Diaphragm discs (12/pkg)*	*Disques à diaphragme (12/pqt)*	Discos diafragma (12/paquete)
13	**061506A**	Socket wrench for diaphragm assembly nut	Clé à douille pour l'écrou d'assemblage du diaphragme	Llave de tubo para tuerca de montaje de diafragma
14	**062007A** ②	Brass seat with o-ring	Assise en laiton avec joint torique	Asiento de latón con junta tórica
15	**061422A** ④	Standard 4-3/4" (121 mm) left-hand thread tail	Pièce d'extrémité à filetage à gauche standard 4-3/4 po (121 mm)	Cola de rosca izquierda estándar 4-3/4" (121 mm)

NOTICE Refer to TECK® flushometer repair parts and maintenance manual for additional parts and information.

① Package quantities may change. Check the parts section of the latest Delta Commercial Faucet Price List for current quantities.

② For valves manufactured before January 2013, you must replace both 061323A / 061324A diaphragm assembly and 062007A brass seat with O-ring. See *"Cap/Pin/Diaphragm Configuration Table" on page 27* to determine appropriate poppet pin & diaphragm repair parts based on the flush volume required.

③ Each individual sensor module requires its own 24 VAC to 6 VDC hardwire converter.

④ For valves manufactured between January 2013 – January 2024, you must replace 061422A / 061428A / 061429A left-hand thread tails with right-hand thread tails 060506A / 060354A / 060355A used prior to 2024.

AVIS Consultez le manuel des pièces de rechange et d'entretien du robinet de chasse d'eau TECK® pour plus de pièces et d'informations.

① Les quantités par paquet peuvent varier. Consultez la section des pièces de la dernière liste de Prix des Robinets Commerciaux Delta pour connaître les quantités actuelles.

② Pour les soupapes fabriquées avant janvier 2013, vous devez remplacer l'ensemble du diaphragme 061323A / 061324A et l'assise en laiton 062007A avec joint torique. Voir *« Tableau de configuration capuchon/goupille de verrouillage/diaphragme » à la page 27* pour déterminer la goupille de verrouillage et les pièces de réparation du diaphragme appropriées en fonction du débit de chasse requis.

③ Chaque module de capteur individuel requiert son propre convertisseur filé de 24 VCA à 6 VCC.

④ Pour les robinets fabriqués entre janvier 2013 et janvier 2024, vous devez remplacer les pièces d'extrémité à filetage à gauche 061422A / 061428A / 061429A par des pièces d'extrémité à filetage à droite 060506A / 060354A / 060355A utilisées avant 2024.

AVISO Consulte el manual de repuestos y mantenimiento de la válvula de descarga TECK® para obtener información y piezas adicionales.

① Las cantidades por paquete pueden variar. Consulte la sección de piezas de la lista de precios más reciente de grifos de Delta Commercial para conocer las cantidades actuales.

② En el caso de las válvulas fabricadas antes de enero de 2013, debe sustituir tanto el montaje del diafragma 061323A/061324A como el asiento de latón con junta tórica 062007A. Consulte la *"Tabla de configuración del tapón/pasador/diafragma" en la página 27* para determinar cuáles son los repuestos del pasador del obturador y el diafragma adecuados en función del volumen de descarga necesario.

③ Cada módulo de sensor individual requiere su propio convertidor de cableado de 24 VCA a 6 V CC.

④ Para válvulas fabricadas entre enero de 2013 y enero de 2024, debe reemplazar los extremos con conexión roscada izquierda 061422A / 061428A / 061429A con extremos con conexión roscada derecha 060506A / 060354A / 060355A que se utilizaron antes de 2024.

Item No. / Article / Nº de artículo	Part No. / N° de Pièce / N.º de pieza	Description / Description / Descripción		
16	**061428A** ④	Standard 5-3/4" (146 mm) left-hand thread tail	Pièce d'extrémité à filetage à gauche standard 5-3/4 po (146 mm)	Cola de rosca izquierda estándar 5-3/4" (146 mm)
17	**061429A** ④	Standard 6-3/4" (171 mm) left-hand thread tail	Pièce d'extrémité à filetage à gauche standard 6-3/4 po (171 mm)	Cola de rosca izquierda estándar 6-3/4" (171 mm)
18	**061423A**	Standard union nut	Écrou de raccordement standard	Tuerca de unión estándar
19	**060692A**	Standard retaining ring	Anneau de retenue standard	Anillo de retención estándar
20	**060082A** ①	Standard tail o-ring package (20/pkg)	Joints toriques de tuyau inférieur standard (20/pqt)	Paquete de juntas tóricas de cola estándar (20/paq.)
21	**061424A**	Sloan® 4-3/4" (121 mm) left-hand thread tail	Pièce d'extrémité à filetage 4-3/4 po (121 mm) à gauche Sloan™	Cola de rosca 4-3/4" (121 mm) izquierda Sloan®
22	**061425A**	Sloan® union nut	Écrou de raccordement Sloan™	Tuerca de unión Sloan®
23	**061426A**	Sloan® retaining ring	Anneau de retenue Sloan ™	Anillo de retención Sloan®
24	**061427A** ①	Sloan® tail o-ring package (20/pkg)	Joints toriques de tuyau inférieur Sloan™ (20/pqt)	Paquete de juntas tóricas de cola Sloan® (20/paq.)
25	**060344A** ①	Filter screen kit for Teck® tails (12/pkg)	Ensemble filtre pour tuyau inférieur TECK™ (12/pqt)	Kit de malla filtrante para colas TECK® (12/paq.)
26	**060504A**	Stainless steel wall flange & cover tube 3-1/4" x 1-3/8" (83mm x 35mm)	Bride murale et tube de recouvrement 3-1/4 x 1-3/8 po (83mm x 35mm) en acier inoxydable	Brida de pared y tubo de cubierta 3-1/4" x 1-3/8" (83mm x 35mm) de acero inoxidable
27	**060697A**	1.0" (25 mm) copper sweat inlet adapter	Adaptateur d'arrivée à souder en cuivre de 1,0 po (25 mm)	Adaptador de entrada con soldadura de cobre de 1.0" (25 mm)
	060694A	0.75" (19 mm) copper sweat inlet adapter	Adaptateur d'arrivée à souder en cuivre de 0,75 po (19 mm)	Adaptador de entrada con soldadura de cobre de 0.75" (19 mm)
	060764A	0.75" FIP inlet adapter	Adaptateur d'arrivée de 0,75 po femelle	Adaptador de entrada FIP de 0.75"
28	**060843A**	Retrofit check stem unit, cap nut & button complete	Ensemble complet de remise à niveau comprenant la tige de contrôle, l'écrou du capuchon et le bouton	Unidad de vástago de retención Retrofit, tuerca de tapón y botón completos
	060844A	Seat washer, spring, button & o-ring kit	Ensemble rondelle de l'assise, ressort, bouton et joint torique	Kit de arandela de asiento, resorte, botón y junta tórica
	060859A	Angle stop with union nut & tail	Arrêt angulaire avec écrou de raccordement et tuyau inférieur	Tope angular con tuerca de unión y cola
29	**060081A** ①	Plug button package (12/pkg)	Petits bouchons (12/pqt)	Paquete de botones de conexión (12/paq.)
30	**060784A**	0.75" x 11.5" (19 mm x 292 mm) vacuum breaker, ring & tube complete (Urinal)	Dispositif anti-refoulement de 0,75 x 11,5 po (19 x 292 mm) complet avec anneau et tuyau (urinoir)	Igualador de presión de 0.75" x 11.5" (19 mm x 292 mm), anillo y tubo completos (mingitorio)
31	**060782A**	1.5" x 10" (38 x 254 mm) vacuum breaker, coupling ring and tube complete	Dispositif anti-refoulement de 1,5 x 10 po (38 x 254 mm) complet avec anneau de raccordement et tuyau	Igualador de presión de 1.5" x 10" (38 x 254 mm), anillo de acoplamiento y tubo completos

NOTICE Refer to TECK® flushometer repair parts and maintenance manual for additional parts and information.

① Package quantities may change. Check the parts section of the latest Delta Commercial Faucet Price List for current quantities.

② For valves manufactured before January 2013, you must replace both 061323A / 061324A diaphragm assembly and 062007A brass seat with O-ring. See *"Cap/Pin/Diaphragm Configuration Table" on page 27* to determine appropriate poppet pin & diaphragm repair parts based on the flush volume required.

③ Each individual sensor module requires its own 24 VAC to 6 VDC hardwire converter.

④ For valves manufactured between January 2013 – January 2024, you must replace 061422A / 061428A / 061429A left-hand thread tails with right-hand thread tails 060506A / 060354A / 060355A used prior to 2024.

AVIS Consultez le manuel des pièces de rechange et d'entretien du robinet de chasse d'eau TECK™ pour plus de pièces et d'informations.

① Les quantités par paquet peuvent varier. Consultez la section des pièces de la dernière liste de Prix des Robinets Commerciaux Delta pour connaître les quantités actuelles.

② Pour les soupapes fabriquées avant janvier 2013, vous devez remplacer l'ensemble du diaphragme 061323A / 061324A et l'assise en laiton 062007A avec joint torique. Voir *« Tableau de configuration capuchon/goupille de verrouillage/diaphragme » à la page 27* pour déterminer la goupille de verrouillage et les pièces de réparation du diaphragme appropriées en fonction du débit de chasse requis.

③ Chaque module de capteur individuel requiert son propre convertisseur filé de 24 VCA à 6 VCC.

④ Pour les robinets fabriqués entre janvier 2013 et janvier 2024, vous devez remplacer les pièces d'extrémité à filetage à gauche 061422A / 061428A / 061429A par des pièces d'extrémité à filetage à droite 060506A / 060354A / 060355A utilisées avant 2024.

AVISO Consulte el manual de repuestos y mantenimiento de la válvula de descarga TECK® para obtener información y piezas adicionales.

① Las cantidades por paquete pueden variar. Consulte la sección de piezas de la lista de precios más reciente de grifos de Delta Commercial para conocer las cantidades actuales.

② En el caso de las válvulas fabricadas antes de enero de 2013, debe sustituir tanto el montaje del diafragma 061323A/061324A como el asiento de latón con junta tórica 062007A. Consulte la *"Tabla de configuración del tapón/pasador/diafragma" en la página 27* para determinar cuáles son los repuestos del pasador del obturador y el diafragma adecuados en función del volumen de descarga necesario.

③ Cada módulo de sensor individual requiere su propio convertidor de cableado de 24 VCA a 6 V CC.

④ Para válvulas fabricadas entre enero de 2013 y enero de 2024, debe reemplazar los extremos con conexión roscada izquierda 061422A / 061428A / 061429A con extremos con conexión roscada derecha 060506A / 060354A / 060355A que se utilizaron antes de 2024.

Item No. / Article / Nº de artículo	Part No. / N° de Pièce / N.º de pieza	Description / Description / Descripción		
32	**060781A**	1.5" x 10" (38 x 254 mm) vacuum breaker, with trap seal primer tee complete	Dispositif anti-refoulement de 1,5 x 10 po (38 x 254 mm) complet avec amorce en T de garde d'eau	Igualador de presión de 1.5" x 10" (38 x 254 mm), con T de sellado del conector completo
33	**060785A**	Vacuum breaker sleeve	Manchon de dispositif anti-refoulement	Funda del igualador de presión
34	**060094A**	Coupling ring	Anneau de raccordement	Junta de acoplamiento
35	**060463A**	0.75" (19 mm) Coupling nut, 0.75" (19 mm) washers & 0.75" (19 mm) spud flange	Écrou de raccordement 0,75 po (19 mm), rondelles 0,75 po (19 mm) et bride de raccordement 0,75 po (19 mm)	Tuerca de acoplamiento de 0.75" (19 mm), arandelas 0.75" (19 mm) y brida de acople de 0.75" (19 mm)
36	**060049A** ①	0.75" (19 mm) Rubber and fiber washers *(12/pkg)*	Rondelles en caoutchouc et en fibre 0,75 po (19 mm) *(12/pqt)*	Arandelas de goma y fibra de 0.75" (19 mm) *(12/paquete)*
37	**060004A**	1.5" (38 mm) Spud flange	Pride de raccordement 1,5 po (38 mm)	Brida de acople de 1.5" (38 mm)
38	**060778A**	1.5" (38 mm) Rough coupling nut & washers	Écrou et rondelles de raccordement de 1,5 po (38 mm)	Tuerca y arandelas de acoplamiento de 1.5" (38 mm) sin terminación
39	**060083A** ①	1.5" (38 mm) Slip joint washers *(12/pkg)*	Rondelles de joints coulissants 1,5 po (38 mm) *(12/pqt)*	Arandelas de junta deslizante de 1.5" (38 mm) *(12/paquete)*
40	**061227A**	4-1/2" x 4-1/2" (114 x 114 mm) (shown) Stainless Steel Cover with Studs & Screws	4-1/2 po x 4-1/2 po (114 x 114 mm) (illustré) Couvercle en acier inoxydable avec goujons et vis	Cubierta cuadrada de acero inoxidable de 4-1/2" x 4-1/2" (114 x 114 mm) (se muestra) con montantes y tornillos
41	**060072A** ①	No.6 - 32 x 2" flat head Stainless Steel Screws *(4/pkg)* & Security Spanner Bit	Vis en acier inoxydable No.6 - 32 x 2 po à tête plate *(4/pqt)* et clé de sécurité	Tornillos de acero inoxidable de cabeza plana N.o 6 - 32 x 2" *(4/paquete)* y broca de seguridad de llave inglesa
42	**061273A** ②	Sensor Module - Urinal Flush Valve	Module de détection - Valve de chasse d'eau d'urinoir	Módulo de sensor - Válvula de descarga del urinario
	061272A ②	Sensor Module - Water Closet Flush Valve	Module de détection - Valve de chasse d'eau pour placard à eau	Módulo de sensor - Válvula de descarga del inodoro
43	**060683A** ③	24VAC to 6VDC Converter	Convertisseur 24VAC à 6VDC	Convertidor de 24 VCA a 6 V CC
44	**060679A**	Electronic Override Button Assembly	Assemblage du bouton de neutralisation électronique	Montaje del botón de anulación electrónico
45	**060902A**	36" (914 mm) Solenoid Extension Cord	Rallonge de solénoïde de 36 po (914 mm)	Cable de extensión de solenoide de 36" (914 mm)
46	**061600A**	Angle stop cover tube 6-1/2" x 1-3/8" (165mm x 35mm)	Tuyau de couverture d'arrêt angulaire 6,5 po x 1,375 po (165 x 35 mm)	Tubo de cubierta de tope en ángulo 6.5" x 1.375" (165 x 35 mm)
Not Shown	**060704A** ③	Transformer 20 VA (110 to 24 VAC) for 5 sensor modules	Transformateur 20 VA (110 à 24 VCA) pour modules à 5 capteurs	Transformador 20 VA (110 a 24 VCA) para 5 módulos de sensor
	060771A ③	Transformer 40 VA (110 to 24 VAC) for 10 sensor modules	Transformateur 40 VA (110 à 24 VCA) pour modules à 10 capteurs	Transformador 40 VA (110 a 24 VCA) para 10 módulos de sensor

NOTICE Refer to TECK® flushometer repair parts and maintenance manual for additional parts and information.

① Package quantities may change. Check the parts section of the latest Delta Commercial Faucet Price List for current quantities.

② For valves manufactured before January 2013, you must replace both 061323A / 061324A diaphragm assembly and 062007A brass seat with O-ring. See *"Cap/Pin/Diaphragm Configuration Table" on page 27* to determine appropriate poppet pin & diaphragm repair parts based on the flush volume required.

③ Each individual sensor module requires its own 24 VAC to 6 VDC hardwire converter.

④ For valves manufactured between January 2013 – January 2024, you must replace 061422A / 061428A / 061429A left-hand thread tails with right-hand thread tails 060506A / 060354A / 060355A used prior to 2024.

AVIS Consultez le manuel des pièces de rechange et d'entretien du robinet de chasse d'eau TECK® pour plus de pièces et d'informations.

① Les quantités par paquet peuvent varier. Consultez la section des pièces de la dernière liste de Prix des Robinets Commerciaux Delta pour connaître les quantités actuelles.

② Pour les soupapes fabriquées avant janvier 2013, vous devez remplacer l'ensemble du diaphragme 061323A / 061324A et l'assise en laiton 062007A avec joint torique. Voir *« Tableau de configuration capuchon/goupille de verrouillage/diaphragme » à la page 27* pour déterminer la goupille de verrouillage et les pièces de réparation du diaphragme appropriées en fonction du débit de chasse requis.

③ Chaque module de capteur individuel requiert son propre convertisseur filé de 24 VCA à 6 VCC.

④ Pour les robinets fabriqués entre janvier 2013 et janvier 2024, vous devez remplacer les pièces d'extrémité à filetage à gauche 061422A / 061428A / 061429A par des pièces d'extrémité à filetage à droite 060506A / 060354A / 060355A utilisées avant 2024.

AVISO Consulte el manual de repuestos y mantenimiento de la válvula de descarga TECK® para obtener información y piezas adicionales.

① Las cantidades por paquete pueden variar. Consulte la sección de piezas de la lista de precios más reciente de grifos de Delta Commercial para conocer las cantidades actuales.

② En el caso de las válvulas fabricadas antes de enero de 2013, debe sustituir tanto el montaje del diafragma 061323A/061324A como el asiento de latón con junta tórica 062007A. Consulte la *"Tabla de configuración del tapón/pasador/diafragma" en la página 27* para determinar cuáles son los repuestos del pasador del obturador y el diafragma adecuados en función del volumen de descarga necesario.

③ Cada módulo de sensor individual requiere su propio convertidor de cableado de 24 VCA a 6 V CC.

④ Para válvulas fabricadas entre enero de 2013 y enero de 2024, debe reemplazar los extremos con conexión roscada izquierda 061422A / 061428A / 061429A con extremos con conexión roscada derecha 060506A / 060354A / 060355A que se utilizaron antes de 2024.

Cap/Pin/Diaphragm Configuration Table
Tableau de configuration capuchon/goupille de verrouillage/diaphragme
Tabla de configuración del tapón/pasador/diafragma

	Urinal / Urinoir / Mingitorio			Water Closet / Toilette / Escusado		
	① Fixed / Fixe / Fijo		Adjustable / Réglable / Ajustable	① Fixed / Fixe / Fijo		Adjustable / Réglable / Ajustable
	② 0.125 gpf (0.5 Lpf) / 0,125 gpf (0,5 Lpf)	② 0.5 gpf (1.9 Lpf) / 0,5 gpf (1,9 Lpf)	0.5 gpf (1.9 Lpf) / 0,5 gpf (1,9 Lpf)	② 1.1 gpf (4.2 Lpf) / 1,1 gpf (4,2 Lpf)	② 1.27 gpf (4.8 Lpf) / 1,27 gpf (4,8 Lpf)	1.6 gpf (6.0 Lpf) / 1,6 gpf (6,0 Lpf)
Cap/Solenoid & Regulating Screw Assembly / Ensemble capuchon, solénoïde et vis de réglage / Montaje del tapón/solenoide y tornillo regulador	061341A	061342A	061346A	061345A	061344A	061169A
Poppet Pin / Tige de clapet / Pasador	060508A	060507A		060507A & 061124A		
Diaphragm Assembly / Ensemble de diaphragme / Montaje del diafragma	061489A			061490A 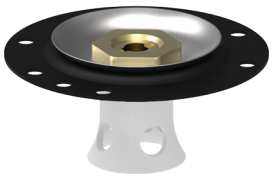		

NOTICE Must use all noted components listed in Table 1 to ensure correct flush volumes.
① Fixed models have epoxy in the adjustment screw.
② WaterSense® compliant when paired with a WaterSense® fixture rated for the same flush volume.

AVIS Il faut utiliser tous les composantes répertoriées dans le tableau 1 pour assurer des débits de chasse corrects.
① Les modèles fixes ont de l'époxy dans la vis de réglage.
② Conforme à la norme WaterSense℠ lorsque jumelé à un appareil WaterSense℠ ayant le même débit de chasse

AVISO Debe utilizar todos los componentes indicados en la Tabla 1 para garantizar volúmenes de descarga correctos.
① Los modelos fijos tienen epoxi en el tornillo de ajuste.
② Cumple con WaterSense® cuando se combina con una unidad WaterSense® con el mismo volumen de descarga.

TROUBLESHOOTING
DÉPANNAGE
RESOLUCIÓN DE PROBLEMAS

NOTICE

- We recommend that you use only genuine Delta® replacement parts.
- **DO NOT USE EXCESSIVE FORCE** to close the inlet stop stem. We **RECOMMEND** that the flushometer be flushed while closing the inlet stop. The noise created by the water flow or the flow into the fixture will stop when the inlet water is shut off.

Problem	Indicator	Cause	Solution
No lights on sensor	No power	Power not being supplied to the unit.	Check for power coming from the transformer. Replace if required.
			Check power coming from the hardwire converter. Replace if required.
Excessive noise	Excessive noise	High pressures may lead to an increase in noise.	While the TECK® Flushometer will operate up to 125 PSI, the preferred operating range is between 35 to 65 PSI. 1. Lower the flow rate by reducing the flowing pressure upstream of the flushometer by adjusting the screw stop. Close the stop completely and re-open 1 turn. Then adjust the screw to stop the noise. 2. Other options include installing a Pressure Reducing Valve (PRV), or ball valve upstream to the flushometer.
		Damaged renewable seat.	On flushometers that have been installed for a number of years, check the renewable seat for wear and replace if necessary.
		Partially closed inlet stop.	Open inlet stop.
Excessive water flow rate	Splashing of water out of the fixture.	Inlet stop may be open too much.	Close the stop completely and re-open 1 turn. Adjust the stop to meet the required flush volume specification. ⚠ **WARNING** Operation of flushometer with inlet stop **BELOW ONE TURN OPEN** may cause **EXCESSIVE NOISE**. The lowest open setting for the inlet stop may vary depending on the installation.
Shortage of water to properly flush bowl	Fixture does not clear waste.	Inlet stop may not be open enough.	**OPEN** inlet stop fully.
		Supply line may be blocked or under sized.	**CHECK** supply line for size or obstruction, partially closed gate or other supply line valve, corroded or under size water piping.
		Not enough water pressure and/or flow rate.	**CHECK** water pressure and flow rate. Water supply may be restricted upstream. Open any devices being used to restrict pressure and/or flow rate to the flushometer (PRV, ball valves, supply stops).
Continuous flushing	Flushometer does not stop after cycle is complete.	The Regulating Screw may require adjustment.	Adjust by slowly turning the regulating screw **LEFT** (counter-clockwise) (except on models that have a fixed volume). See *"Flush Volume Adjustment (see Figure 11)" on page 17* for detail on adjusting.
		Bypass slot partially or completely obstructed.	1. Clean bypass slot. 2. Replace cap/solenoid & regulating screw assembly if required. See *"Cap/Solenoid & Regulating Screw Assembly Maintenance (see Figure 15A-B)" on page 34* for instructions.
		Diaphragm/Guide Assembly obstructed or damaged.	1. Check for damage and alignment of the diaphragm. 2. Replace Diaphragm/Guide Assembly if required. See *"Diaphragm/Guide Assembly And Seat Maintenance (see Figure 16)" on page 36* for instructions.
		Solenoid not connected to controller or damaged.	1. Check for damage and alignment of the diaphragm. 2. Replace Diaphragm/Guide Assembly if required. See *"Diaphragm/Guide Assembly And Seat Maintenance (see Figure 16)" on page 36* for instructions.
Inadvertent flushing	Flushometer will activate with no one using the fixture.	Sensor range needs to be adjusted.	Verify sensing range of the flushometer and adjust if required. See section *"Sensor Adjustment Verification" on page 22* for instructions.

NOTICE If the issue persists, contact Delta Commercial Technical Service at **1-800-387-8277** (Canada).

Problem	Indicator	Cause	Solution
Valve will not flush	Flushometer has been serviced and **DOES NOT** operate	Re-assembled incorrectly.	Check that the Cap/Solenoid Assembly has been put on the body properly. The Regulating Screw should always be on the same side as the inlet stop.
	Lights operate as expected but valve will not flush	Solenoid not connected to controller or damaged.	1. Verify wiring is connected correctly. The solenoid is connected black to black, red to red with the electronic compartment. 2. Replace cap/solenoid & regulating screw assembly if required. See *"Cap/Solenoid & Regulating Screw Assembly Maintenance (see Figure 15A-B)" on page 34* for instructions
	Valve will flush but shuts off immediately when activated	Diaphragm may be dirty or damaged.	1. Check for damage and alignment of the diaphragm. 2. Replace Diaphragm/Guide Assembly if required. See *"Diaphragm/Guide Assembly And Seat Maintenance (see Figure 16)" on page 36* for instructions.
		Water supply is turned off.	Verify water supply is turned on.
		The Regulating Screw may require adjustment.	Adjust by slowly turning the regulating screw RIGHT (clockwise) (except on models that have a fixed volume). See *"Flush Volume Adjustment (see Figure 11)" on page 17* for details on adjusting.
		Inlet filter may be partially or completely obstructed.	1. Clean or replace inlet filter 2. Replace inlet filter if required. See *"Inlet Filter Maintenance (see Figure 14)" on page 33* for instructions.
Slight water leak into fixture	Water running into fixture when flushometer not activated.	Diaphragm may be dirty or damaged.	1. Check for damage and alignment of the diaphragm. 2. Replace Diaphragm/Guide Assembly f required. See *"Diaphragm/Guide Assembly And Seat Maintenance (see Figure 16)" on page 36* for instructions.
		Solenoid damaged.	Replace cap/solenoid & regulating screw assembly if required. See *"Cap/Solenoid & Regulating Screw Assembly Maintenance (see Figure 15A-B)" on page 34* for instructions.
		Diaphragm caught on seat.	1. Check for damage and alignment of the diaphragm. 2. Replace Diaphragm/Guide Assembly if required. See *"Diaphragm/Guide Assembly And Seat Maintenance (see Figure 16)" on page 36* for instructions.
		Inlet filter may be partially or completely obstructed.	1. Clean or replace inlet filter. 2. Replace inlet filter if required. See *"Inlet Filter Maintenance (see Figure 14)" on page 33* for instructions.
NOTICE If the issue persists, contact Delta Commercial Technical Service at **1-800-387-8277** (Canada).			

AVIS

- Nous vous recommandons d'utiliser uniquement des pièces de rechange authentiques Delta[MD].
- **NE PAS UTILISER DE FORCE EXCESSIVE** pour fermer l'arrêt d'arrivée d'eau. Nous **RECOMMANDONS** d'actionner le robinet de chasse en fermant l'arrêt d'arrivée d'eau. Le bruit créé par le débit d'eau ou l'écoulement dans l'appareil s'arrête lorsque l'arrivée d'eau est fermée.

Problème	Indice	Cause	Solution
Les voyants du capteur ne s'allument pas	Pas sous tension	L'appareil n'est pas sous tension.	Vérifiez l'alimentation qui provient du transformateur. Remplacez-le si nécessaire.
			Vérifiez l'alimentation provenant du convertisseur filé. Remplacez-le si nécessaire.
Bruit excessif	Bruit excessif	Des pressions élevées peuvent causer une augmentation du bruit.	Bien que le robinet de chasse TECK[MD] puisse fonctionner jusqu'à 125 PSI, la fourchette de fonctionnement recommandée se situe entre 35 et 65 PSI. 1. Réduisez le débit en diminuant la pression en amont du robinet de chasse en réglant la vis d'arrêt. Fermez complètement l'arrêt et ouvrez-le d'un tour. Puis ajustez la vis pour arrêter le bruit. 2. D'autres options incluent l'installation d'un réducteur de pression, ou d'une soupape à bille en amont du robinet de chasse.
		Assise renouvelable endommagée.	Sur les robinets de chasse installés depuis plusieurs années, vérifiez l'usure de l'assise renouvelable et remplacez-la si nécessaire.
		Arrêt d'arrivée d'eau partiellement fermé.	**OUVREZ** l'arrêt d'arrivée d'eau.
Débit d'eau excessif	Éclaboussures d'eau en dehors de la toilette/urinoir.	L'arrêt d'arrivée d'eau est peut-être trop ouvert.	Fermez complètement l'arrêt et ouvrez-le d'un tour. Réglez l'arrêt d'arrivée pour répondre à la spécification du volume de chasse requis. ⚠ **AVERTISSEMENT** Le fonctionnement du robinet de chasse avec un arrêt d'arrivée d'eau **OUVERT DE MOINS D'UN TOUR** peut provoquer un **BRUIT EXCESSIF**. Le réglage d'ouverture le plus bas pour l'arrêt d'arrivée d'eau peut varier en fonction de l'installation.
Manque d'eau pour vidanger correctement la cuvette	La cuvette n'évacue pas les déchets.	L'arrêt d'arrivée d'eau n'est peut-être pas assez ouvert.	**OUVREZ** complètement l'arrêt d'arrivée.
		La conduite d'alimentation peut être bloquée ou sous-dimensionnée.	**VÉRIFIEZ** que la conduite d'alimentation n'est pas bloquée ainsi que sa dimension, la fermeture partielle d'un robinet-soupape ou d'une autre soupape de la conduite d'alimentation, la corrosion ou le sous-dimensionnement de la tuyauterie.
		La pression et/ou le débit de l'eau sont insuffisants.	**VÉRIFIEZ** la pression et le débit de l'eau. L'alimentation en eau peut être restreinte en amont. Ouvrez tous les dispositifs utilisés pour limiter la pression et/ou le débit vers le robinet de chasse (réducteur de pression, soupape à bille, arrêts d'alimentation).
AVIS Si le problème persiste, communiquez avec le service technique de Delta Commercial au **1-800-387-8277** (Canada).			

Problème	Indice	Cause	Solution
Chasse d'eau continue	Le robinet de chasse ne s'arrête pas après la fin du cycle.	La vis de réglage peut nécessiter un ajustement.	Réglez en tournant lentement la vis de réglage vers la **GAUCHE** (dans le sens anti-horaire) (sauf sur les modèles à débit fixe). Consultez la section *« Réglage du volume de chasse (voir Figure 11) » à la page 17* pour plus de détails sur le réglage.
		La cannelure de dérivation est partiellement ou totalement bloquée.	1. Nettoyez la cannelure de dérivation. 2. Remplacez-le capuchon/solénoïde et la vis de réglage si nécessaire. Consultez la section *« Entretien de l'ensemble capuchon/solénoïde et vis de réglage (voir Figure 15A-B) » à la page 34* pour les instructions.
		L'ensemble du diaphragme/guide est obstrué ou endommagé.	1. Vérifiez que le diaphragme n'est pas endommagé ainsi que son alignement. 2. Remplacez l'ensemble du diaphragme/guide si nécessaire. Consultez la section *« Entretien de l'assemble du diaphragme et de l'assise (voir Figure 16) » à la page 36* pour les instructions.
		Le solénoïde n'est pas raccordé au contrôleur ou est endommagé.	1. Vérifiez que le diaphragme n'est pas endommagé ainsi que son alignement. 2. Remplacez l'ensemble du diaphragme/guide si nécessaire. Consultez la section *« Entretien de l'assemble du diaphragme et de l'assise (voir Figure 16) » à la page 36* pour les instructions.
Chasse d'eau par erreur	Le robinet de chasse s'active même si personne n'utilise la toilette ou l'urinoir.	La portée du capteur nécessite un ajustement.	Vérifiez la portée de détection du robinet de chasse et ajustez-la au besoin. Consultez la section *« Vérification du réglage du capteur » à la page 22* pour les instructions.
Le robinet de chasse ne fonctionne pas	Le robinet de chasse a fait l'objet d'un entretien et ne **FONCTIONNE PAS**.	Réassemblé incorrectement.	Vérifiez que l'ensemble capuchon/solénoïde a été placé correctement sur le corps du robinet de chasse. La vis de réglage doit toujours se trouver du même côté que l'arrêt d'arrivée d'eau.
	Les voyants s'allument comme prévu, mais le robinet de chasse ne fonctionne pas.	Le solénoïde n'est pas raccordé au contrôleur ou est endommagé.	1. Assurez-vous que les fils sont correctement raccordés. Le solénoïde est raccordé noir à noir, rouge à rouge avec le compartiment électronique. 2. Remplacez-le capuchon/solénoïde et la vis de réglage si nécessaire. Consultez la section *« Entretien de l'ensemble capuchon/solénoïde et vis de réglage (voir Figure 15A-B) » à la page 34* pour les instructions.
	Le robinet de chasse fonctionne mais s'arrête immédiatement dès qu'il est activé.	Le diaphragme est peut-être sale ou endommagé.	1. Vérifiez que le diaphragme n'est pas endommagé ainsi que son alignement. 2. Remplacez l'ensemble du diaphragme/guide si nécessaire. Consultez la section*« Entretien de l'assemble du diaphragme et de l'assise (voir Figure 16) » à la page 36* pour les instructions.
		L'alimentation en eau est coupée.	Assurez-vous que l'alimentation en eau est ouverte.
		La vis de réglage peut nécessiter un ajustement.	Réglez en tournant lentement la vis de réglage vers la DROITE (dans le sens horaire) (sauf sur les modèles à débit fixe). Consultez la section *« Réglage du volume de chasse (voir Figure 11) » à la page 17* pour plus de détails sur le réglage.
		Le filtre de l'arrivée d'eau peut être partiellement ou complètement obstrué.	1. Nettoyez ou remplacez le filtre d'arrivée d'eau. 2. Remplacez le filtre d'arrivée d'eau au besoin. Consultez la section *« Entretien du filtre d'arrivée d'eau (voir Figure 14) » à la page 33* pour les instructions.
Légère fuite d'eau dans la cuvette/urinoir	De l'eau s'écoule dans la toilette/urinoir lorsque le robinet de chasse n'est pas activé.	Le diaphragme est peut-être sale ou endommagé.	1. Vérifiez que le diaphragme n'est pas endommagé ainsi que son alignement. 2. Remplacez l'ensemble du diaphragme/guide si nécessaire. Consultez la section *« Entretien de l'assemble du diaphragme et de l'assise (voir Figure 16) » à la page 36* pour les instructions.
		Solénoïde endommagé.	Remplacez-le capuchon/solénoïde et la vis de réglage si nécessaire. Consultez la section *« Entretien de l'ensemble capuchon/solénoïde et vis de réglage (voir Figure 15A-B) » à la page 34* pour les instructions.
		Le diaphragme est coincé sur l'assise.	1. Vérifiez que le diaphragme n'est pas endommagé ainsi que son alignement. 2. Remplacez l'ensemble du diaphragme/guide si nécessaire. Consultez la section *« Entretien de l'assemble du diaphragme et de l'assise (voir Figure 16) » à la page 36* pour les instructions.
		Le filtre de l'arrivée d'eau peut être partiellement ou complètement obstrué.	1. Nettoyez ou remplacez le filtre d'arrivée d'eau. 2. Remplacez le filtre d'arrivée d'eau au besoin. Consultez la section *« Entretien du filtre d'arrivée d'eau (voir Figure 14) » à la page 33* pour les instructions.
AVIS Si le problème persiste, communiquez avec le service technique de Delta Commercial au **1-800-387-8277** (Canada).			

AVISO

- Le recomendamos utilizar únicamente piezas de repuesto originales de Delta®.
- **NO UTILICE FUERZA EXCESIVA** para cerrar el vástago de tope de entrada. **RECOMENDAMOS** hacer una descarga con la válvula de descarga mientras se cierra el tope de entrada. El ruido creado por el flujo de agua o el flujo que entra en la unidad se detendrá cuando se cierre la entrada de agua.

Problema	Indicador	Causa	Solución
Sin luces en el sensor	Sin energía	No llega la energía a la unidad.	Compruebe la energía que viene del transformador. Sustitúyalo si es necesario.
			Compruebe la energía que llega del convertidor de la conexión eléctrica. Sustitúyalo si es necesario.
Ruido excesivo	Ruido excesivo	La presión elevada puede provocar un aumento del ruido.	Aunque el fluxómetro TECK® funcionará hasta 125 psi (862 kPa), el rango de funcionamiento de preferencia es de entre 35 a 65 psi (241 a 448 kPa). 1. Disminuya el flujo reduciendo la presión del flujo ascendente del fluxómetro ajustando el tope del tornillo. Cierre completamente el tope y vuelva a abrirlo con 1 vuelta. A continuación, ajuste el tornillo para detener el ruido. 2. Otras opciones incluyen la instalación de una válvula reductora de presión (PRV) o una válvula de bola ascendente al fluxómetro.
		Asiento renovable dañado.	En el caso de fluxómetros instalados desde hace varios años, compruebe el desgaste del asiento renovable y sustitúyalo si es necesario.
		Cierre **PARCIALMENTE** el tope de entrada.	**ABRA** el tope de entrada.
Flujo excesivo de agua	Hay salpicaduras de agua fuera de la unidad	Es posible que el tope de entrada esté demasiado abierto.	Cierre completamente el tope y vuelva a abrirlo con 1 vuelta. Ajuste el tope para que cumpla con la especificación de volumen de descarga requerida. ⚠ **ADVERTENCIA** El funcionamiento del fluxómetro con el tope de entrada **ABIERTO A MENOS DE UNA VUELTA** puede causar **RUIDO EXCESIVO**. El ajuste de apertura mínima del tope de entrada puede variar en función de la instalación.
Falta de agua para descargar correctamente la taza	La unidad no elimina los desechos	Es posible que el tope de entrada no esté lo suficientemente abierto.	**ABRA** completamente el tope de entrada.
		La línea de suministro puede estar obstruida o ser de un tamaño insuficiente.	**VERIFIQUE** el tamaño u obstrucción de la línea de suministro, si hay una compuerta parcialmente cerrada u otra válvula de la línea de suministro, tuberías de agua oxidadas o de tamaño insuficiente.
		Presión o flujo de agua insuficientes.	**VERIFIQUE** la presión del agua y el índice de flujo. El suministro de agua puede estar restringido en otra parte. Abra todos los dispositivos utilizados para restringir la presión o el flujo al fluxómetro (válvula reductora de presión, válvulas de bola, topes de suministro).
Descarga continua	El fluxómetro no se detiene después de completar el ciclo	Puede ser necesario ajustar el tornillo de regulación.	Ajuste girando lentamente el tornillo regulador hacia la **IZQUIERDA** (en el sentido contrario a las manecillas del reloj) (excepto en los modelos con un volumen fijo). Consulte *"Ajuste del volumen de descarga (consulte la Figura 11)" en la página 17* para más detalles de ajuste.
		Ranura de derivación parcial o totalmente obstruida.	1. Limpie la ranura de derivación. 2. Sustituya el tapón/solenoide y el montaje del tornillo regulador si es necesario. Consulte *"Mantenimiento del montaje del tapón/solenoide y tornillo de regulación (consulte la Figuras 15A-B)" en la página 35* para obtener instrucciones.
		Montaje del diafragma/ guía obstruido o dañado.	1. Compruebe que el diafragma no esté dañado y sí esté alineado. 2. Sustituya el montaje del diafragma/guía si es necesario. Consulte *"Mantenimiento del montaje del diafragma/guía y del asiento (consulte la Figura 16)" en la página 36* para obtener instrucciones.
		El solenoide no está conectado al controlador ni está dañado.	1. Compruebe que el diafragma no esté dañado y sí esté alineado. 2. Sustituya el montaje del diafragma/guía si es necesario. Consulte *"Mantenimiento del montaje del diafragma/guía y del asiento (consulte la Figura 16)" en la página 36* para obtener instrucciones.
Descarga involuntaria	El fluxómetro se activará cuando nadie use la unidad.	Es necesario ajustar el rango del sensor.	Verifique el rango de detección del fluxómetro y ajústelo si es necesario. Consulte la sección *"Verificación de ajuste de sensor" en la página 22* para obtener instrucciones.
AVISO Si el problema persiste, póngase en contacto con el Servicio Técnico Comercial de Delta al **1-800-387-8277** (Canadá).			

Problema	Indicador	Causa	Solución
La válvula no descarga	Se reparó el fluxómetro pero **NO** funciona	Se montó de manera incorrecta.	Compruebe que el montaje del tapón/solenoide se haya colocado correctamente en el cuerpo. El tornillo de regulación debe estar siempre en el mismo lado que el tope de entrada.
	Las luces funcionan como se espera pero la válvula no descarga.	El solenoide no está conectado al controlador ni está dañado.	1. Verifique que el cableado esté conectado correctamente. El solenoide está conectado de negro a negro, de rojo a rojo con el compartimento electrónico. 2. Sustituya el tapón/solenoide y el montaje del tornillo regulador si es necesario. Consulte *"Mantenimiento del montaje del tapón/solenoide y tornillo de regulación (consulte la Figuras 15A-B)" en la página 35* para obtener instrucciones.
	La válvula sí descarga pero se apaga inmediatamente cuando se activa	El diafragma puede estar sucio o dañado.	1. Compruebe que el diafragma no esté dañado y sí esté alineado. 2. Sustituya el montaje del diafragma/guía si es necesario. Consulte *"Mantenimiento del montaje del diafragma/guía y del asiento (consulte la Figura 16)" en la página 36* para obtener instrucciones.
		El suministro de agua está cerrado.	Verifique que el suministro de agua esté abierto.
		Puede ser necesario ajustar el tornillo de regulación.	Ajuste girando lentamente el tornillo regulador hacia la **DERECHA** (en el sentido a las manecillas del reloj) (excepto en los modelos con un volumen fijo). Consulte *"Ajuste del volumen de descarga (consulte la Figura 11)" en la página 17* para más detalles de ajuste.
		El filtro de entrada puede estar parcial o totalmente obstruido.	1. Limpie o sustituya el filtro de entrada. 2. Sustituya el filtro de entrada si es necesario. Consulte *"Mantenimiento del filtro de entrada (consulte la Figura 14)" en la página 33* para obtener instrucciones.
Slight water leak into fixture	Water running into fixture when flushometer not activated.	Diaphragm may be dirty or damaged.	1. Compruebe que el diafragma no esté dañado y sí esté alineado. 2. Sustituya el montaje del diafragma/guía si es necesario. Consulte *"Mantenimiento del montaje del diafragma/guía y del asiento (consulte la Figura 16)" en la página 36* para obtener instrucciones.
		Solenoid damaged.	Sustituya el tapón/solenoide y el montaje del tornillo regulador si es necesario. Consulte *"Mantenimiento del montaje del tapón/solenoide y tornillo de regulación (consulte la Figuras 15A-B)" en la página 35* para obtener instrucciones.
		Diaphragm caught on seat.	1. Compruebe que el diafragma no esté dañado y sí esté alineado. 2. Sustituya el montaje del diafragma/guía si es necesario. Consulte *"Mantenimiento del montaje del diafragma/guía y del asiento (consulte la Figura 16)" en la página 36* para obtener instrucciones.
		Inlet filter may be partially or completely obstructed.	1. Limpie o sustituya el filtro de entrada. 2. Sustituya el filtro de entrada si es necesario. Consulte *"Mantenimiento del filtro de entrada (consulte la Figura 14)" en la página 33* para obtener instrucciones.
AVISO Si el problema persiste, póngase en contacto con el Servicio Técnico Comercial de Delta al **1-800-387-8277** (Canadá).			

MAINTENANCE
ENTRETIEN
MANTENIMIENTO

Cleaning Instructions

This Delta Commercial products are designed and engineered in accordance with the highest quality and performance standards. With proper care, it will give years of trouble-free service. Care should be given to the cleaning of this product. Although the finish is extremely durable, it can be **DAMAGED** by **ACIDIC CLEANERS** (example - cleaners designed specifically for vitreous china lavatories and water closets), **HARSH ABRASIVES** or **POLISH**. To clean, simply wipe the surface with a damp soft cloth and blot dry with a soft cloth. Avoid directing water spray or cleaners directly at sensor lens.

Instructions de nettoyage

Ce robinet de chasse d'eau commercial Delta est conçu et fabriqué conformément aux normes les plus élevées de qualité et de performance. Avec un entretien approprié, il offrira des années de service sans problème. Le nettoyage de ce produit doit être effectué avec soin. Bien que le fini soit extrêmement durable, il peut être **ENDOMMAGÉ** par les **NETTOYANTS ACIDES** (par exemple, les nettoyants conçus spécialement pour les lavabos et les toilettes en porcelaine vitrifiée), les **ABRASIFS PUISSANTS** ou les **PRODUITS DE POLISSAGE**. Pour le nettoyage, essuyez simplement la surface avec un chiffon doux humide et séchez-le avec un chiffon doux. Évitez de diriger des jets d'eau ou de nettoyant directement sur la lentille du capteur.

Instrucciones de limpieza

Esta válvula de descarga de Delta Commercial está diseñada y fabricada de acuerdo con los más altos estándares de calidad y rendimiento. Con el cuidado adecuado, brindará años de servicio sin problemas. Se debe tener cuidado con la limpieza de este producto. Aunque el acabado es extremadamente duradero, los **LIMPIADORES ÁCIDOS** (por ejemplo, limpiadores diseñados específicamente para escusados y escusados de porcelana vítrea), **ABRASIVOS FUERTES** o **PULIDORES** pueden **DAÑAR** el producto. Para limpiar, simplemente pase un paño húmedo por la superficie y séquela con un paño suave. Evite rociar agua o productos de limpieza directamente sobre la lente del sensor.

Inlet Filter Maintenance *(see Figure 14)*

1. Remove plug button (D-1) and close supply stop (D) using a straight screw driver.
2. Using a wrench remove the retaining nut (F-2) from the supply stop (D).
3. Separate the left-hand thread flush valve tail (F-1) from the supply stop (D).
4. Remove the filter (N), and flush under water to clean any obstructions. If damaged replace filter (N).
5. Place filter (N) between the supply stop (D) and the left-hand thread flush valve tail (F-1), with conical screen facing into the water flow.

⚠ WARNING Inserting the filter (N) into the supply stop (D), 0.25" (6 mm) into the opening of the stop.

6. Install flushometer and filter onto the supply stop (D) and tighten retaining nut (F-2).

⚠ WARNING **DO NOT** over tighten the retaining nut (F-2).

7. Open supply stop (D) using a straight screw driver and re-install plug button (D-1) and check for leaks.

Figure 14

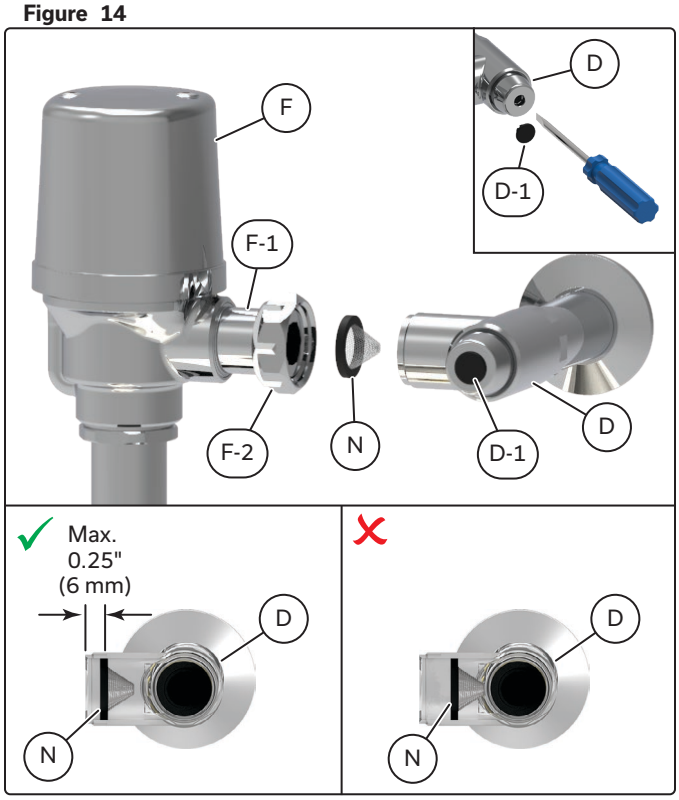

Entretien du filtre d'arrivée d'eau *(voir Figure 14)*

1. Retirez le petit bouchon (D-1) et fermez l'arrêt d'alimentation (D) à l'aide d'un tournevis droit.
2. À l'aide d'une clé, dévissez l'écrou de raccordement (F-2) de l'arrêt d'alimentation (D).
3. Séparez la pièce d'extrémité du robinet de chasse à filetage à gauche (F-1) de l'arrêt d'alimentation (D).
4. Retirez le filtre (N), et passez-le sous l'eau pour éliminer les obstructions éventuelles. Si le filtre (N) est endommagé, remplacez-le.
5. Placez le filtre (N) entre l'arrêt de l'alimentation (D) et la pièce d'extrémité du robinet de chasse (F-1), avec le grillage conique orienté vers le débit d'eau.

⚠ AVERTISSEMENT Insérez le filtre (N) 0,25 po (6 mm).dans l'ouverture de l'arrêt d'alimentation (D).

6. Installez le robinet de chasse et le filtre sur l'arrêt d'alimentation (D) et serrez l'écrou de raccordement (F-2).

⚠ AVERTISSEMENT **NE SERREZ PAS** trop l'écrou de raccordement (F-2).

7. Ouvrez l'arrêt d'alimentation (D) à l'aide d'un tournevis droit, réinstallez le petit bouchon (D-1) et vérifiez la présence de fuites.

Mantenimiento del filtro de entrada *(consulte la Figura 14)*

1. Retire el botón de cierre (D-1) y CIERRE el tope de suministro (D) con un desarmador recto.
2. Con una llave, retire la tuerca de sujeción (F-2) del tope de suministro (D).
3. Separe el extremo izquierdo de la conexión roscada de la válvula de descarga (F-1) de la válvula de suministro (D).
4. Retire el filtro (N) y enjuáguelo con agua para limpiar cualquier obstrucción. Si está dañado, sustituya el filtro (N).
5. Coloque el filtro (N) entre la válvula de suministro (D) y la cola de conexión roscada izquierda (F-1), con la malla cónica orientada hacia el flujo de agua.

⚠ ADVERTENCIA Inserte el filtro (N) en el tope de suministro (D), 0.25" (6 mm) dentro de la abertura del tope.

6. Instale la válvula de descarga y el filtro en el tope de suministro (D) y apriete la tuerca de retención (F-2).

⚠ ADVERTENCIA **NO** apriete demasiado la tuerca de retención (F-2).

7. Abra el tapón de suministro (D) con un desarmador recto y vuelva a instalar el botón de cierre (D-1); verifique que no haya fugas.

Cap/Solenoid & Regulating Screw Assembly Maintenance *(see Figure 15A-B)*

1. Close the supply stop (D).
2. Remove the two cover screws (F-3) and lift off metal cover (F-4).
3. Disconnect the solenoid extension cord (R) from the solenoid wires (F-8).
4. Remove the gasket (F-5) from the cap/solenoid assembly (F-6).
5. Remove the four screws (F-7) holding the cap/solenoid assembly (F-6) to the flushometer body (F).
6. Remove the cap/solenoid assembly (F-6) carefully not to damage the diaphragm assembly (F-10).

Cleaning the bypass slot *(see Figure 15C)*

1. With the cap/solenoid assembly (F-6) removed use compressed air to clear any obstruction from the bypass slot in the cap/solenoid assembly (F-6). Blow from the inside of the cap to the outside of the cap.
2. Re-install cap/solenoid assembly (F-6) onto the flushometer body.

⚠ CAUTION

- Ensure that the regulating screw (F-9) is located on the supply stop (D) side of the flushometer when installing the cap/solenoid assembly (F-6).
- When re-connecting the solenoid ensure wiring (F-8) is connected correctly (black to black, red to red).

Replace cap/solenoid & regulating screw assembly

1. Order the correct cap/solenoid assembly (F-6) for the flush volume, see *"Cap/Pin/Diaphragm Configuration Table" on page 27*.
2. Install new cap/solenoid assembly (F-6) onto the flushometer body.

⚠ CAUTION

- Ensure that the regulating screw (F-9) is located on the supply stop (D) side of the flushometer when installing the cap/solenoid assembly (F-6).
- When re-connecting the solenoid ensure wiring is connected correctly (black to black, red to red).

Entretien de l'ensemble capuchon/solénoïde et vis de réglage *(voir Figure 15A-B)*

1. Fermez l'arrêt d'alimentation (D).
2. Enlevez les deux vis du couvercle (F-3) et soulevez le couvercle métallique (F-4).
3. Débranchez la rallonge du solénoïde (R) des fils du solénoïde (F-8).
4. Enlevez le joint (F-5) de l'ensemble capuchon/solénoïde (F-6).
5. Retirez les quatre vis (F-7) qui fixent l'ensemble capuchon/solénoïde (F-6) au corps du robinet de chasse (F).
6. Enlevez l'ensemble capuchon/solénoïde (F-6) en prenant soin de ne pas endommager l'ensemble du diaphragme (F-10).

Nettoyer la cannelure de dérivation *(voir Figure 15C)*

1. Une fois l'ensemble capuchon/solénoïde (F-6) enlevé, utilisez de l'air comprimé pour dégager toute obstruction de la cannelure de dérivation de l'ensemble capuchon/solénoïde (F-6). Soufflez de l'intérieur du capuchon vers l'extérieur du capuchon.
2. Réinstallez l'ensemble capuchon/solénoïde (F-6) sur le corps du robinet de chasse.

⚠ ATTENTION

- Assurez-vous que la vis de réglage (F-9) est située du côté de l'arrêt d'alimentation (D) du robinet de chasse quand vous installez l'ensemble capuchon/solénoïde (F-6).
- Lorsque vous rebranchez le solénoïde, assurez-vous que le câblage (F-8) est correctement connecté (noir à noir, rouge à rouge).

Remplacer l'ensemble capuchon, solénoïde et vis de réglage

1. Commandez le bon ensemble capuchon/solénoïde (F-6) pour le débit de chasse, voir *« Tableau de configuration capuchon/goupille de verrouillage/ diaphragme » à la page 27*.
2. Installez le nouvel ensemble capuchon/solénoïde (F-6) sur le corps du robinet de chasse.

⚠ ATTENTION

- Assurez-vous que la vis de réglage (F-9) est située du côté de l'arrêt d'alimentation (D) du robinet de chasse quand vous installez l'ensemble capuchon/solénoïde (F-6).
- Lorsque vous rebranchez le solénoïde, assurez-vous que les fils sont correctement raccordés (noir à noir, rouge à rouge).

Figure 15

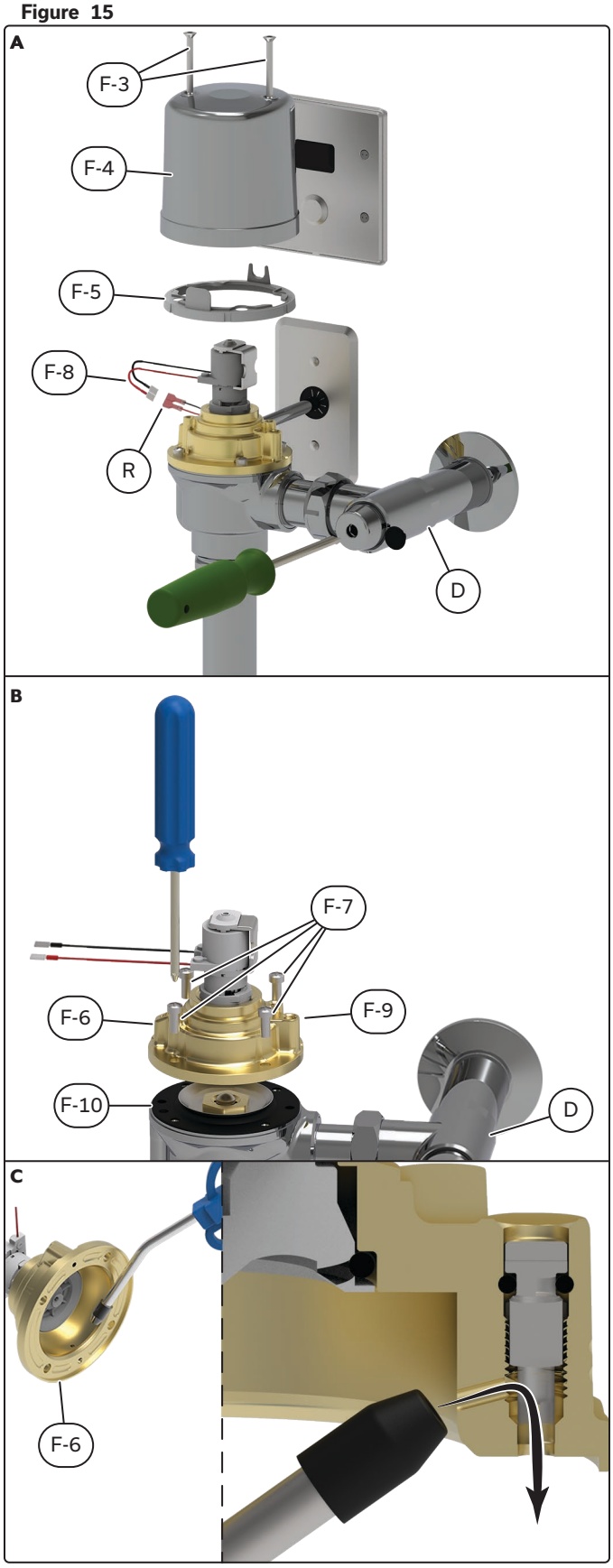

Mantenimiento del montaje del tapón/solenoide y tornillo de regulación *(consulte la Figuras 15A-B)*

1. Cierre la parada de suministro (D).
2. Retire los dos tornillos de la cubierta (F-3) y levante la cubierta metálica (F-4).
3. Desconecte el cable de extensión del solenoide (R) de los cables del solenoide (F-8).
4. Retire la junta (F-5) del conjunto de tapón/solenoide (F-6).
5. Desmonte los cuatro tornillos (F-7) que sujetan el montaje del tapón/solenoide (F-6) al cuerpo del fluxómetro (F).
6. Retire el montaje del tapón/solenoide (F-6) con cuidado de no dañar el montaje del diafragma (F-10).

Limpieza de la ranura de derivación *(consulte la Figura 15C)*

1. Una vez retirado el montaje del tapón/solenoide (F-6), utilice aire comprimido para eliminar cualquier obstrucción de la ranura de derivación del montaje del tapón/solenoide (F-6). Sople desde el interior del tapón hacia el exterior de este.
2. Vuelva a instalar el nuevo montaje del tapón/solenoide (F-6) en el cuerpo del fluxómetro.

⚠ ATENCIÓN

- Asegúrese de que el tornillo regulador (F-9) esté situado en el lado del tope de suministro (D) del fluxómetro cuando instale el montaje del tapón (F-6).
- Al volver a conectar el solenoide, asegúrese de que el cableado (F-8) esté conectado correctamente (negro a negro, rojo a rojo).

Sustituya el montaje del tapón/solenoide y tornillo regulador

1. Pida el montaje de tapón/solenoide adecuado ( ) para el volumen de descarga, consulte *"Tabla de configuración del tapón/pasador/diafragma" en la página 27*.
2. Instale el nuevo montaje del tapón/solenoide (F-6) en el cuerpo del fluxómetro.

⚠ ATENCIÓN

- Asegúrese de que el tornillo regulador (F-9) esté situado en el lado del tope de suministro (D) del fluxómetro cuando instale el montaje del tapón (F-6).
- Al volver a conectar el solenoide, asegúrese de que el cableado esté conectado correctamente (negro a negro, rojo a rojo).

Diaphragm/Guide Assembly And Seat Maintenance

(see Figure 16)

1. Close the supply stop (D).
2. Remove the two cover screws (F-3) and lift off metal cover (F-4).
3. Disconnect the solenoid extension cord from the solenoid wires (F-8).
4. Remove the gasket (F-5) from the cap/solenoid assembly (F-6).
5. Remove the four screws (F-7) holding the cap/solenoid assembly (F-6) to the flushometer body (F).
6. Remove the cap/solenoid assembly (F-6) and the poppet pin (F-11) carefully not to damage the diaphragm assembly (F-10).
7. Carefully remove the diaphragm assembly (F-10), clean and inspect it for damage. Replace if required.
8. Using a 1.5" socket wrench remove the seat (F-12) from the flushometer body (F), check for damage and replace if required.

NOTICE If the rubber diaphragm is damaged it can be replace with repair part number 060079A-MMO using 061506A - socket wrench for diaphragm assembly nut for models made after February 2025.

⚠ WARNING

- When re-installing the diaphragm assembly (F-10) and poppet pin (F-11) ensure the holes are in the correct orientation as illustrated.
- Ensure that the regulating screw (F-9) is located on the supply stop (D) side of the flushometer when installing the cap/solenoid assembly (F-6).
- When re-connecting the solenoid, ensure wiring is connected correctly (black to black, red to red).

Entretien de l'assemble du diaphragme et de l'assise

(voir Figure 16)

1. Fermez l'arrêt d'alimentation (D).
2. Enlevez les deux vis du couvercle (F-3) et soulevez le couvercle métallique (F-4).
3. Débranchez la rallonge du solénoïde des fils du solénoïde (F-8).
4. Enlevez le joint (F-5) de l'ensemble capuchon/solénoïde (F-6).
5. Retirez les quatre vis (F-7) qui fixent l'ensemble capuchon/solénoïde (F-6) au corps du robinet de chasse (F).
6. Enlevez l'ensemble capuchon/solénoïde (F-6) et la goupille de verrouillage (F-11) en prenant soin de ne pas endommager l'ensemble du diaphragme (F-10).
7. Retirez avec précaution l'ensemble du diaphragme (F-10), nettoyez-le et vérifiez qu'il n'est pas endommagé. Remplacez-le au besoin.
8. A l'aide d'une clé à douille de 1,5 po, retirez l'assise (F-12) du corps du robinet de chasse (F), vérifiez qu'elle n'est pas endommagée et remplacez-la si nécessaire.

AVIS Si le diaphragme en caoutchouc est endommagé, il peut être remplacé par la pièce de rechange no 060079A-MMO en utilisant 061506A - clé à douille pour l'écrou d'assemblage du diaphragme pour les modèles fabriqués après février 2025.

⚠ AVERTISSEMENT

- Lorsque vous réinstallez l'ensemble du diaphragme (F-10) et la goupille de verrouillage (F-11), assurez-vous que les trous sont orientés correctement, tel qu'illustré.
- Assurez-vous que la vis de réglage (F-9) est située du côté de l'arrêt d'alimentation (D) du robinet de chasse quand vous installez l'ensemble capuchon/solénoïde (F-6).
- Lorsque vous rebranchez le solénoïde, assurez-vous que les fils sont correctement raccordés (noir à noir, rouge à rouge).

Mantenimiento del montaje del diafragma/guía y del asiento *(consulte la Figura 16)*

1. Cierre la parada de suministro (D).
2. Retire los dos tornillos de la cubierta (F-3) y levante la cubierta metálica (F-4).
3. Desconecte el cable de extensión del solenoide de los cables del solenoide (F-8).
4. Retire la junta (F-5) del conjunto de tapón/solenoide (F-6).
5. Desmonte los cuatro tornillos (F-7) que sujetan el montaje del tapón/solenoide (F-6) al cuerpo del fluxómetro (F).
6. Retire el montaje del tapón/solenoide (F-6) y el pasador (F-11) con cuidado de no dañar el montaje del diafragma (F-10).
7. Retire con cuidado el montaje del diafragma (F-10), límpielo e inspecciónelo en busca de daños. Sustitúyalo si es necesario.
8. Con una llave de tubo de 1.5", retire el asiento (F-12) del cuerpo del fluxómetro (F), verifique si hay daños y reemplácelo si es necesario.

AVISO Si el diafragma de goma está dañado, se puede reemplazar con la pieza de reparación número 060079A-MMO usando la llave 061506A para la tuerca de montaje del diafragma para modelos fabricados después de febrero de 2025.

⚠ ADVERTENCIA

- Cuando vuelva a instalar el montaje del diafragma (F-10) y el pasador del obturador (F-11), asegúrese de que los orificios estén en la orientación correcta, tal como se muestra en la ilustración.
- Asegúrese de que el tornillo regulador (F-9) esté situado en el lado del tope de suministro (D) del fluxómetro cuando instale el montaje del tapón (F-6).
- Al volver a conectar el solenoide, asegúrese de que el cableado esté conectado correctamente (negro a negro, rojo a rojo).

Figure 16

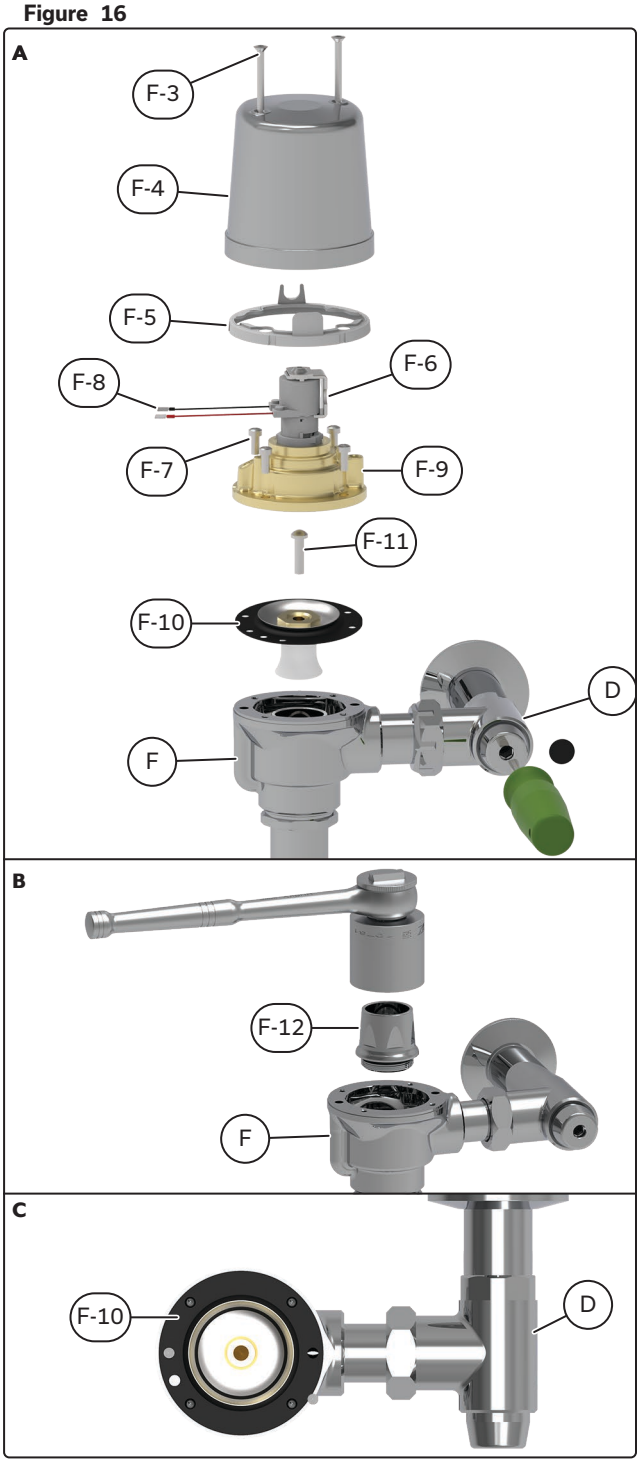

Standard Left-Hand Thread Tail Extensions Install (061428A and 061429A) *(see Figure 17)*

NOTICE For valves manufactured between January 2013 – January 2024, you must replace 061422A / 061428A / 061429A left-hand thread tails with right-hand thread tails 060506A / 060354A / 060355A used prior to 2024.

1. Close the supply stop (D).
2. Disconnect the left-hand thread flush valve tail (F-1) from the supply stop (D) by removing the retaining nut (F-2).
3. Using a 13/16" hex socket wrench remove the left-hand thread flush valve tail (F-1).

⚠ CAUTION **The Flush Valve Tails Have "LEFT-HANDED THREADS"**.

4. Remove the tail o-rings (F-14), retaining ring (F-15), retaining nut (F-2) and install them onto the new standard left-hand thread tail extension (F-13).

NOTICE Replace tail o-rings (F-14) (060082A), retaining ring (F-15) (060692A), retaining nut (F-2) (061423A) if they appear damaged. *(Sold Separately)*

5. Install the new standard left-hand thread tail extension (F-13) into the flushometer body (F) using the 13/16" hex socket wrench .
6. Connect the new standard left-hand thread flush valve tail (F-13) to the supply stop (D) with the retaining nut (F-2).

⚠ CAUTION **DO NOT** overtighten the retaining nut (F-2).

7. Open the supply stop (D) and check for leaks.

Figure 17

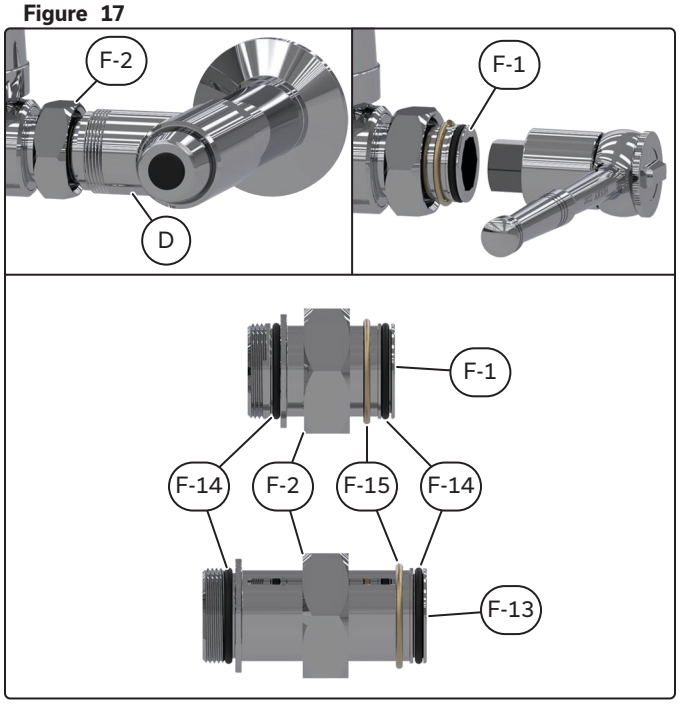

Installation de la rallonge de la pièce d'extrémité standard à filetage à gauche (061428A et 061429A) *(voir Figure 17)*

AVIS Pour les robinets fabriqués entre janvier 2013 et janvier 2024, vous devez remplacer les pièces d'extrémité à filetage à gauche 061422A / 061428A / 061429A par des pièces d'extrémité à filetage à droite 060506A / 060354A / 060355A utilisées avant 2024.

1. Fermez l'arrêt d'alimentation (D).
2. Déconnectez la pièce d'extrémité du robinet de chasse à filetage à gauche (F-1) de l'arrêt d'alimentation (F) en retirant l'écrou de fixation (F-2).
3. À l'aide d'une clé à douille hexagonale de 13/16 po, retirez la pièce d'extrémité du robinet de chasse à filetage à gauche (F-1).

⚠ ATTENTION **Les pièces d'extrémité des robinets de chasse ont des « FILETS À GAUCHE ».**

4. Retirez les joints toriques de la pièce d'extrémité (F-14), la bague de verrouillage (F-15), l'écrou de fixation (F-2) et installez-les sur la nouvelle rallonge de la pièce d'extrémité standard à filetage à gauche (F-13).

AVIS Remplacez les joints toriques de la pièce d'extrémité (F-14) (060082A), la bague de verrouillage (F-15) (060692A) et l'écrou de fixation (F-2) (061423A) s'ils semblent endommagés. *(Vendus séparément)*

5. Installez la nouvelle rallonge de la pièce d'extrémité standard à filetage à gauche (F-13) dans le corps du robinet de chasse (F) à l'aide de la clé à douille hexagonale de 13/16 po.
6. Raccordez la nouvelle pièce d'extrémité du robinet de chasse standard à filetage à gauche (F-13) à l'arrêt d'alimentation (D) à l'aide de l'écrou de fixation (F-2).

⚠ ATTENTION **NE SERREZ PAS** trop l'écrou de raccordement (F-2).

7. Ouvrez l'arrêt d'alimentation (D) et vérifiez s'il y a présence de fuites.

Instalación de extensiones de cola de rosca izquierda estándar (061428A y 061429A) *(consulte la Figura 17)*

AVISO Para válvulas fabricadas entre enero de 2013 y enero de 2024, debe reemplazar los extremos con conexión roscada izquierda 061422A / 061428A / 061429A con extremos con conexión roscada derecha 060506A / 060354A / 060355A que se utilizaron antes de 2024.

1. Cierre la parada de suministro (D).
2. Desconecte el cola de rosca izquierda (F-1) de la oferta (D) al retirar la tuerca de retentions (F-2).
3. Con una llave de tubo hexagonal de 13/16", retire la cola de la válvula de descarga de rosca izquierda (F-1).

⚠ ATENCIÓN **Las colas de las válvulas de descarga tienen "ROSCAS IZQUIERDAS".**

4. Retire las juntas tóricas de cola (F-14), anillo de retención (F-15), tuerca de retención (F-2) e instálelas en la nueva extensión de cola de rosca izquierda estándar (F-13).

AVISO Reemplace las juntas tóricas de cola (F-14) (060082A), el anillo de retención (F-15) (060692A), la tuerca de retención (F-2) (061423A) si parecen dañadas. *(Se vende por separado)*

5. Instale el nuevo extremo estándar de la conexión roscada izquierda (F-13) en el cuerpo de fluxómetro (F) usando la llave hexagonal de 13/16".
6. Conecte el nuevo extremo de la válvula de descarga de la tuerca del ldo izquierdo (F-13) en la válvula de suministro (D) con la tuerca de retención (F-2).

⚠ ATENCIÓN **NO** apriete demasiado la tuerca de retención (F-2).

7. Abra el tope de suministro (D) y verifique si hay fugas.

Limited Warranty

Delta® Commercial Faucet Limited Warranty

Parts and Finish

All parts (including electronic parts other than batteries) and finishes of this Delta® Commercial product are warranted to the original purchaser to be free from defects in material and workmanship for five (5) years from the date that the product is received by the original purchaser or their authorized representative (installation contractor, etc.). No warranty is provided on batteries. Special terms and conditions may apply for specific models. Please refer to the Model Specification Sheet for more details.

What We Will Do

Masco Canada Limited will repair or replace, free of charge, during the applicable warranty period (as described above), any part or finish that proves defective in material and/or workmanship under normal installation, use and service. If repair or replacement is not practical, Masco Canada Limited may elect to refund the purchase price in exchange for the return of the product. **These are your exclusive remedies**.

What Is Not Covered

Any labor charges incurred by the purchaser to repair, replace, install or remove this product are not covered by this warranty. Masco Canada Limited shall not be liable for any damage to the commercial product resulting from reasonable wear and tear, misuse, abuse, neglect, changing building conditions (such as voltage spikes), aggressive waters for sterilization, gray water (recycled or repurposed water for toilet usage), improper or incorrectly performed installation, maintenance or repair, including failure to follow the applicable care and cleaning instructions, and any other exclusions set forth in the Maintenance and Installation manual for the particular product. Masco Canada Limited recommends using a professional plumber for all installation and repair. We also recommend that you use only genuine Delta® replacement parts.

What You Must Do To Obtain Warranty Service Or Replacement Parts

A warranty claim may be made and replacement parts may be obtained by calling or writing as follows:

In the United States:
Delta Faucet Company
55 E. 111th Street
Indianapolis, IN 46280
Attention: Warranty Service
https://www.deltafaucet.com/commercial/contact-us

In Canada:
Masco Canada Limited
Technical Service Centre
350 South Edgeware Road
St. Thomas, Ontario N5P 4L1
https://www.deltafaucet.ca/commercial/contact-us

Delta® Commercial products covered under this warranty include: Delta Commercial TECK® series, Delta Commercial HDF® series, Delta Commercial DEMD™ series and AD™ series. This warranty applies only to Delta® Commercial products installed in the United States of America and Canada.

Limitation on Duration of Implied Warranties.

Please note that some states/provinces (including Quebec) do not allow limitations on how long an implied warranty lasts, so the below limitations may not apply to you. **TO THE MAXIMUM EXTENT PERMITTED BY APPLICABLE LAW, ANY IMPLIED WARRANTY OR CONDITION, INCLUDING THE IMPLIED WARRANTIES OF MERCHANTABILITY AND OF FITNESS FOR A PARTICULAR PURPOSE, IS LIMITED TO THE STATUTORY PERIOD OR THE DURATION OF THIS WARRANTY, WHICHEVER IS SHORTER**.

Limitation of Special, Incidental or Consequential Damages.

Please note that some states/provinces (including Quebec) do not allow the exclusion or limitation of special, incidental or consequential damages, so the below limitations and exclusions may not apply to you. **TO THE MAXIMUM EXTENT PERMITTED BY APPLICABLE LAW, THIS WARRANTY DOES NOT COVER, AND MASCO CANADA LIMITED SHALL NOT BE LIABLE FOR ANY SPECIAL, INCIDENTAL OR CONSEQUENTIAL DAMAGES (INCLUDING LABOR CHARGES TO REPAIR, REPLACE, INSTALL OR REMOVE THIS PRODUCT), WHETHER ARISING OUT OF BREACH OF ANY EXPRESS OR IMPLIED WARRANTY OR CONDITION, BREACH OF CONTRACT, TORT, OR OTHERWISE. MASCO CANADA LIMITED SHALL NOT BE LIABLE FOR ANY DAMAGE TO THE COMMERCIAL PRODUCT RESULTING FROM REASONABLE WEAR AND TEAR, MISUSE, ABUSE, NEGLECT, CHANGING BUILDING CONDITIONS (SUCH AS VOLTAGE SPIKES), AGGRESSIVE WATERS FOR STERILIZATION, GRAY WATER (RECYCLED OR REPURPOSED WATER FOR TOILET USAGE), IMPROPER OR INCORRECTLY PERFORMED INSTALLATION, MAINTENANCE OR REPAIR, INCLUDING FAILURE TO FOLLOW THE APPLICABLE CARE AND CLEANING INSTRUCTIONS, AND ANY OTHER EXCLUSIONS SET FORTH IN THE MAINTENANCE AND INSTRUCTION MANUAL FOR THE PARTICULAR PRODUCT**. Note to residents of the State of New Jersey: The provisions of this document are intended to apply to the fullest extent permitted by the laws of the State of New Jersey.

Additional Rights

This warranty gives you specific legal rights, and you may also have other rights which vary from state/province to state/province.

This is Masco Canada Limited's exclusive written warranty and the warranty is not transferable.

If you have any questions or concerns regarding our warranty, please call, mail or email us as provided above.

This device complies with Part 15 of the FCC Rules. Operation is subject to the following two conditions:
(1) this device may not cause harmful interference, and
(2) this device must accept any interference received, including interference that may cause undesired operation.

NOTICE This equipment has been tested and found to comply with the limits for a Class A digital device, pursuant to Part 15 of the FCC Rules. These limits are designed to provide reasonable protection against harmful interference when the equipment is operated in a commercial environment. This equipment generates, uses, and can radiate radio frequency energy and, if not installed and used in accordance with the instruction manual, may cause harmful interference to radio communications. Operation of this equipment in a residential area is likely to cause harmful interference in which case the user will be required to correct the interference at his own expense.

⚠ WARNING Changes or modifications not expressly approved by the manufacturer could void the user's authority to operate the equipment.

CAN ICES-3 (A) / NMB-3(A)

© 2026 Masco Canada Ltd.

255069, Rev H

For further technical assistance, call Delta Commercial Technical Service at **1-800-387-8277**.

Garantie limitée

Garantie limitée sur les robinets commerciaux de Delta[MD]

Pièces et fini

Toutes les pièces (y compris les pièces électroniques autres que les piles) et les finis de ce produit commercial Delta[MD] sont garantis à l'acheteur initial contre tout défaut de matériel et de fabrication pendant cinq (5) ans à compter de la date de réception du produit par l'acheteur initial ou son représentant autorisé (entrepreneur en installation, etc.). Aucune garantie n'est consentie sur les piles. Des termes et conditions spéciaux peuvent s'appliquer sur des modèles spécifiques. Veuillez vous reporter aux feuilles de spécifications des modèles pour obtenir plus de détails.

Ce que nous ferons

Masco Canada Limitée va réparer ou remplacer, sans frais, pendant la période de garantie applicable (telle que décrite ci-dessus), toute pièce ou tout fini qui présenterait un vice de matériau et/ou de main-d'œuvre sous des conditions normales d'installation, d'utilisation et de service. Si l'option de réparation ou de remplacement n'est pas praticable, Masco Canada Limitée peut décider de rembourser le prix d'achat, en échange du retour du produit. **Ce sont vos recours exclusifs**.

Ce qui n'est pas couvert

Tous les frais de main-d'œuvre encourus par l'acheteur pour réparer, remplacer, installer ou enlever ce produit ne sont pas couverts par cette garantie. Masco Canada Limitée ne peut pas être tenue responsable de quelque dommage au produit commercial résultant d'une usure et détérioration raisonnables, d'un mauvais usage, abus, négligence, changement dans les conditions de l'immeuble (comme des pointes de tension), des eaux agressives pour la stérilisation, des eaux grises (de l'eau recyclée ou reciblée pour utilisation dans la toilette), un entretien, une réparation ou une installation inadéquate ou réalisée de manière incorrecte, y compris un manquement à suivre les instructions d'entretien et de nettoyage pertinentes, et toute autre exclusion décrite dans le manuel d'installation et d'entretien pour ce produit en particulier. Masco Canada Limitée recommande d'utiliser les services d'un plombier professionnel pour toute installation et réparation. Nous vous recommandons aussi d'utiliser uniquement des pièces de rechange Delta[MD] originales.

Ce que vous devez faire pour obtenir un service sous garantie ou des pièces de rechange

Votre réclamation sous garantie peut être faite et des pièces de rechange peuvent être obtenues, en appelant ou en écrivant comme suit :

Aux États-Unis :
Delta Faucet Company
55 E. 111th Street
Indianapolis, IN 46280
https://www.deltafaucet.com/commercial/contact-us

Au Canada :
Masco Canada Limitée
Technical Service Centre
350 South Edgeware Road
St. Thomas, Ontario N5P 4L1
https://fr.deltafaucet.ca/commercial/contact-us

Les produits commerciaux Delta[MD] couverts sous cette garantie incluent : Les produits des Séries Delta Commercial TECK[MD], des Séries Delta Commercial HDF[MD], des Séries Delta Commercial DEMD[MC] et des Séries AD[MC]. Cette garantie s'applique uniquement aux produits commerciaux Delta[MD] installés aux États-Unis d'Amérique et au Canada.

Limitation de durée des garanties implicites

Veuillez noter que certains états ou certaines provinces (y compris le Québec) ne permettent pas de limiter la durée d'une garantie implicite, donc les limitations ci-dessous peuvent ne pas vous concerner. **DANS LA MESURE MAXIMALE PERMISE PAR LA LOI, TOUTE GARANTIE OU CONDITION IMPLICITE, Y COMPRIS LES GARANTIES IMPLICITES DE QUALITÉ MARCHANDE ET D'ADÉQUATION À UN USAGE PARTICULIER, EST LIMITÉE À LA PÉRIODE LÉGALE OU LA DURÉE DE CETTE GARANTIE, SELON LA PÉRIODE LA PLUS COURTE.**

Limitation des dommages spéciaux, consécutifs ou indirects

Certains états ou certaines provinces ne permettent pas de limiter de la durée des garanties implicites, ni d'exclure ou de limiter les dommages accessoires ou indirects, donc les limitations ou les exclusions ci-dessus peuvent ne pas vous concerner. **DANS LA MESURE MAXIMALE PERMISE PAR LA LOI, CETTE GARANTIE NE COUVRE PAS, ET MASCO CANADA LIMITÉE DÉCLINE TOUTE RESPONSABILITÉ DES DOMMAGES SPÉCIAUX, FORTUITS OU CONSÉCUTIFS (Y COMPRIS LES FRAIS DE MAIN-D'ŒUVRE POUR RÉPARER, REMPLACER, INSTALLER OU DÉMONTER CE PRODUIT), QU'ILS SURVIENNENT D'UNE VIOLATION DE LA GARANTIE OU CONDITION EXPRESSE OU IMPLICITE, UNE RUPTURE DE CONTRAT, UN DÉLIT, OU AUTRE. MASCO CANADA LIMITÉE NE SERA PAS TENUE RESPONSABLE DES DOMMAGES AU PRODUIT COMMERCIAL RÉSULTANT DE L'USURE NORMALE ET RAISONNABLE, UN USAGE ABUSIF, LA NÉGLIGENCE, LE CHANGEMENT DES CONDITIONS DE CONSTRUCTION (COMME DES POINTES DE TENSION), LES EAUX AGRESSIVES POUR LA STÉRILISATION, L'EAU GRISE (EAU RECYCLÉE OU RÉORIENTÉE POUR L'USAGE DANS LA TOILETTE), OU UNE MAUVAISE INSTALLATION, UN MAUVAIS ENTRETIEN OU UNE MAUVAISE RÉPARATION, Y COMPRIS LE NON-RESPECT DES DIRECTIVES DE SOINS ET DE NETTOYAGE ET TOUT AUTRE EXCLUSION PRÉVUE DANS LE MANUEL D'ENTRETIEN ET D'INSTRUCTIONS POUR LE PRODUIT PARTICULIER**. Avis aux résidents de l'état du New Jersey : Les dispositions du présent document sont censées s'appliquer dans la pleine mesure permise par les lois de l'État du New Jersey.

Droits additionnels

Cette garantie vous confère des droits légaux spécifiques, et vous pourriez avoir d'autres droits, lesquels varient d'un état ou d'une province à l'autre.

Ceci est la garantie exclusive par écrit de Masco Canada Limitée, et cette garantie n'est pas transférable.

Pour toute question ou tout problème concernant notre garantie, veuillez nous appeler, nous écrire ou nous transmettre un courriel, aux coordonnées fournies ci-dessus.

Ce dispositif est conforme à la section 15 des règlements FCC. L'utilisation est sujette aux deux conditions suivantes :
(1) ce dispositif ne pas doit pas être la source d'interférences nuisibles, et
(2) ce dispositif doit accepter toutes les interférences reçues, y compris les interférences pouvant mener à des opérations non souhaitées.

AVIS Cet appareil a été testé et déterminé conforme aux limites imposées aux dispositifs numériques de classe A, conformément à la section 15 des règlements FCC. Ces limites sont conçues pour offrir une protection raisonnable contre les interférences nuisibles au niveau d'une installation commerciale. Cet appareil produit, utilise et peut émettre une énergie radiofréquence et peut, s'il n'est pas installé et utilisé selon les consignes, causer des interférences nuisibles aux communications radios. L'utilisation de cet appareil dans un endroit résidentiel peut causer des interférences nuisibles, auquel cas l'utilisateur devra corriger les interférences à ses propres frais.

⚠ AVERTISSEMENT Tous changements ou modifications non explicitement approuvés par Delta risquent d'annuler le droit de l'utilisateur à utiliser l'équipement.

CAN ICES-3 (A) / NMB-3(A)

© 2026 Masco Canada Lte.

255069, Rev H

Pour obtenir de l'assistance technique, appelez le service technique de Delta Commercial au **1-800-387-8277**.

Garantía limitada de los grifos comerciales de Delta®

Partes y acabado

Se garantiza al comprador original que todas las piezas (incluidas las piezas electrónicas que no sean baterías) y acabados de este producto Delta® Commercial no presentan defectos de materiales y mano de obra durante cinco (5) años a partir de la fecha de recepción del producto por parte del comprador original o su representante autorizado (contratista de instalación, etc.). Las baterías no cuentan con ninguna garantía. Ciertos modelos específicos pueden estar sujetos a términos y condiciones especiales. Consulte la Hoja de especificaciones del modelo por más detalles.

Lo que haremos

Masco Canada Limited reparará o reemplazará, sin cargo, durante el período correspondiente de la garantía (tal como se describe arriba), toda parte o acabado que presente defectos de materiales y/o de mano de obra bajo instalación, uso y servicio normales. Si se justifica la reparación o el reemplazo, Masco Canada Limited puede decidir devolverle el importe de la compra a cambio de la devolución del producto. **Estas son sus únicas opciones.**

Lo que no está cubierto

Cualquier cargo de mano de obra incurrido por el comprador para reparar, reemplazar, instalar o remover este producto no está cubierto por esta garantía. Masco Canada Limited no será responsable por ningún daño al producto comercial causado por desgaste normal, uso inadecuado, abuso, negligencia, cambios en las condiciones del lugar (como picos de voltaje), agua de esterilización agresiva, aguas grises (agua reciclada para usar en los baños), instalación, mantenimiento o reparaciones inapropiadas o incorrectas, incluyendo la falta de cuidado y limpieza que figuran en las instrucciones y cualquier otra exclusión indicada en el manual de mantenimiento e instalación para este producto en particular. Masco Canada Limited recomienda usar un plomero profesional para todas las instalaciones y reparaciones. También le recomendamos usar solamente partes de reemplazo genuinas de Delta®.

Lo que debe hacer para obtener servicio de garantía o partes de reemplazo

Se puede realizar un reclamo de garantía y obtener partes de reemplazo llamando o escribiendo a:

En los Estados Unidos:
Delta Faucet Company
55 E. 111th Street
Indianapolis, IN 46280
Attention: Warranty Service
https://es.deltafaucet.com/commercial/contact-us

En Canadá:
Masco Canada Limited
Technical Service Centre
350 South Edgeware Road
St. Thomas, Ontario N5P 4L1
https://www.deltafaucet.ca/commercial/contact-us

Los productos comerciales Delta® cubiertos bajo esta garantía incluyen: La serie comercial TECK® de Delta, la serie comercial HDF® de Delta, la serie comercial DEMD™ y la serie de AD™. Esta garantía cubre solamente los productos comerciales Delta® instaladas en los Estados Unidos de América y Canadá.

Limitación de la duración de las garantías implícitas

Por favor, tenga en cuenta que algunos estados o provincias (incluyendo a Quebec) no permiten limitaciones en cuanto a la duración de las garantías implícitas; por lo tanto, es posible que las siguientes limitaciones no sean pertinentes a usted. **EN EL MÁXIMO GRADO EN QUE LO PERMITA LA LEY VIGENTE, CUALQUIER GARANTÍA IMPLÍCITA O CONDICIÓN, INCLUYENDO LAS GARANTÍAS IMPLÍCITAS DE COMERCIABILIDAD E IDONEIDAD PARA UN PROPÓSITO PARTICULAR, ESTÁN LIMITADAS AL PERÍODO ESTATUTARIO O A LA DURACIÓN DE ESTA GARANTÍA, CUALQUIERA QUE SEA MÁS CORTA**.

Limitación de daños especiales, incidentales o consecuentes

Por favor, tenga en cuenta que algunos estados o provincias (incluyendo a Quebec) no permiten la exclusión o limitaciones de daños especiales, incidentales o consecuenciales; por lo tanto, es posible que las siguientes limitaciones y exclusiones no sean pertinentes a usted. **EN EL MÁXIMO GRADO EN QUE LO PERMITA LA LEY VIGENTE, ESTA GARANTÍA NO CUBRE, Y LA EMPRESA DELTA FAUCET COMPANY NO SE RESPONSABILIZA POR NINGÚN DAÑO ESPECIAL, INCIDENTAL O CONSECUENCIAL (INCLUYENDO CARGOS LABORALES PARA REPARAR, INSTALAR O DESINSTALAR ESTE PRODUCTO), YA SEA QUE SE GENERE POR EL QUEBRANTO DE CUALQUIER GARANTÍA EXPRESA O IMPLÍCITA, EL QUEBRANTO DEL CONTRATO, AGRAVIO O POR CUALQUIER OTRO MOTIVO. MASCO CANADA LIMITED NO SE RESPONSABILIZA POR NINGÚN DAÑO DEL PRODUCTO COMERCIAL DEBIDO A DESGASTE Y DETERIORO RAZONABLES, MAL USO, ABUSO, NEGLIGENCIA, CAMBIO DE LAS CONDICIONES DEL EDIFICIO (TALES CÓMO PICOS DE TENSIÓN) AGUAS AGRESIVAS PARA ESTERILIZACIÓN, AGUA GRIS (RECICLADA O AGUA PARA USO EN SANITARIOS), INSTALACIÓN, REPARACIÓN O MANTENIMIENTO REALIZADOS DE FORMA INAPROPIADA O INCORRECTA, INCLUYENDO LA OMISIÓN DEL SEGUIMIENTO DE LAS INSTRUCCIONES APLICABLES DE INSTALACIÓN, CUIDADO Y LIMPIEZA Y CUALQUIER OTRA EXCLUSIÓN ESTABLECIDA EN EL MANUAL DE MANTENIMIENTO E INSTRUCCIONES DEL PRODUCTO PARTICULAR**.
Aviso para los residentes del Estado de Nueva Jersey: las disposiciones de este documento están concebidas para aplicarse hasta el máximo grado en que lo permitan las leyes del Estado de Nueva Jersey.

Derechos adicionales

Esta garantía le otorga derechos legales específicos, y usted puede también tener otros derechos los que varían de estado a estado o de provincia a provincia.
Esta es la garantía escrita exclusiva de Masco Canada Limited y no es transferible.
Si tiene alguna pregunta o duda con respecto a nuestra garantía, llámenos, escríbanos o envíenos un correo electrónico como se indica más arriba.

Este aparato cumple con las reglas de la Parte 15 de FFC (Comisión Federal de Comunicaciones de EE.UU.). Su operación está sujeta a las dos siguientes condiciones:
(1) Este aparato no puede causar interferencias nocivas, y
(2) Este aparato debe aceptar cualquier interferencia recibida, incluso interferencias que pueden causar la operación indeseabl.

AVISO Este equipo se ha probado y se encontró que cumple con los límites para un aparato digital de Clase A, según las reglas de la Parte 15 de la FCC. Los límites se diseñaron para suministrar protección razonable contra interferencias nocivas cuando se opera el equipo en un ambiente comercial. Este equipo genera, utiliza y puede emitir energía de radiofrecuencia y, si no se instala y utiliza según el manual de instrucciones, puede causar interferencias nocivas a las radiocomunicaciones. La operación de este equipo en un área residencial pude causar interferencia nociva, en cuyo caso el usuario tendrá que corregir la interferencia a su propia expensa.

⚠ ADVERTENCIA Alteraciones o modificaciones no expresamente aprobadas por Delta podrían anular la autorización para que el usuario opere el equipo.

CAN ICES-3 (A) / NMB-3(A)

© 2026 Masco Canada Lte.

Para obtener asistencia técnica adicional, llame al servicio técnico comercial de Delta al **1-800-387-8277**.